Instructions for use

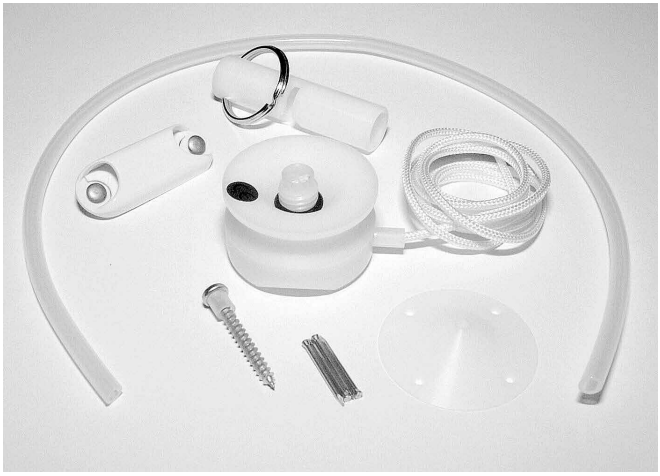

ICELOCK™ Lanyard 331-T

L-331002

ÖSSUR®

Life Without Limitations®

.....3
EN Instructions for use 4
DE Gebrauchsanweisung 5
FR Notice d'utilisation 6
ES Instrucciones para el uso 7
IT Istruzioni per l'uso 8
DA Brugsanvisning 9
SV Bruksanvisning 10
NL Käyttöohjeet 11
PT Instruções de Utilização 12
JA 取扱説明書 13

DRAFT

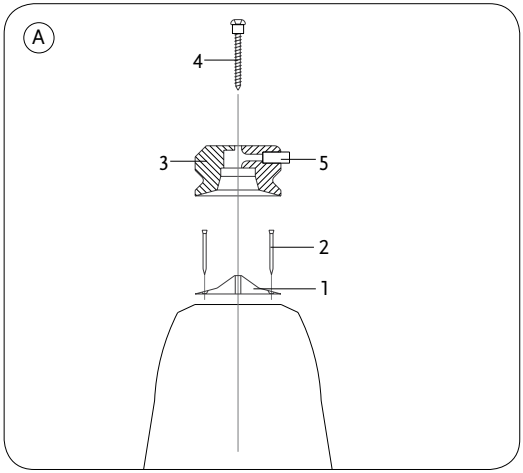
A
4
3
5
2
1

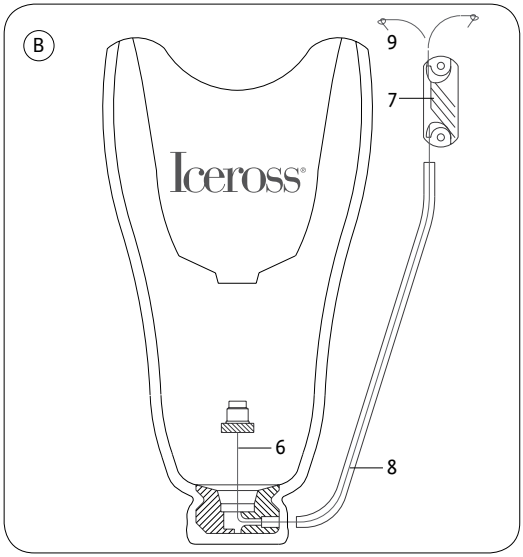
B
9
7
Iceross
6
8

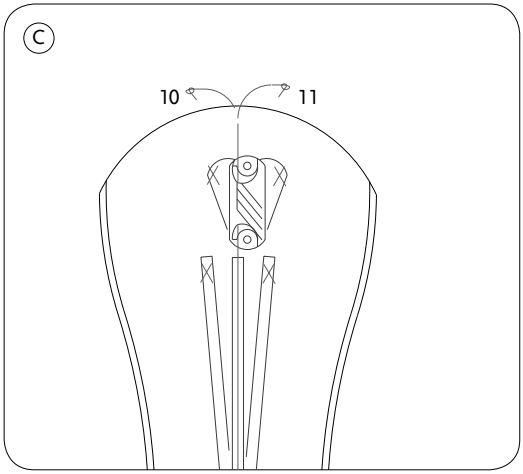
C
10
11

ENGLISH

L-331002

1. Attach the Delrin Guide **(1)** to the cast with the four nails **(2)** provided.
2. Starting at the edge of the Guide, drill a small hole with a wire drill through the full length of the plaster cast to its base. This assures maximum vacuum at the distal end.
3. Screw the Bottom Attachment **(3)** to the Guide with the Philip head screw **(4)**. Make sure that the exit hole, with the dummy **(5)** for the Lanyard Cord, is correctly positioned to ensure that the Lanyard operates with minimum friction.
4. Vacuum-form the thermoplastic, ensuring that the plastic shapes accurately to the Bottom Attachment.
5. After manufacturing the outer socket, trim around the screw and the exit hole and remove the screw and the dummy.
6. Assemble the socket and drill a 5mm hole through the outer socket - opposite and slightly higher than the exit hole.
7. Thread the Lanyard Cord **(6)** through the Bottom Attachment and out through the exit hole.
8. Find the correct positioning for the Cleat **(7)**; drill two 3mm (1/8”) holes and rivet it to the socket.
9. Trim the Cord Cover **(8)** to the desired length, insert it into the exit hole and glue it to the socket in the correct location, using Loctite 425.

Cleat Positioning (Figure C)
(10) Released
(11) Locked

Important: Tie a knot **(9)** in the Lanyard Cord to stop it from inadvertently being pulled into the channel.

Note: The Pull Handle L-392016 (not shown) can be used for getting a more secure grip on the Lanyard Cord when the socket is donned.

- It is recommended that the Lanyard Cord be regularly checked for wear
- Rated up to high activity level (K3)

L-331002

1. Befestigen Sie die die Führung des Befestigungsdummys **(1)** mit den vier mitgelieferten Nägeln **(2)** am Gipsmodell.
2. Beginnen Sie am Rand der Führung und bohren Sie mit einem Drahtbohrer ein kleines Loch durch das ganze Modell bis zum Boden. Auf diese Weise entsteht am Distalende ein maximales Vakuum.
3. Schrauben Sie mit der Philip-Kopfschraube **(4)** das Bodenstück **(3)** an die Führung. Achten Sie darauf, daß die Öffnung mit dem Dummy **(5)** für die Kordel korrekt positioniert ist, damit die Kordel so wenig Reibung wie möglich hat.
4. Ziehen Sie tief und achten Sie darauf, daß das Thermoplastmaterial genau dem Bodenstück anpaßt wird.
5. Nach der Herstellung des Außenschaftes schneiden Sie die Schraube und die Austrittsöffnung frei. Nehmen Sie Schraube und Dummy ab.
6. Montieren Sie den Schaft und bohren Sie ein Loch von 5mm durch den Außenschaft, gegenüber und etwas höher als die Austrittsöffnung.
7. Fädeln Sie die Kordelschnur **(6)** durch das Bodenstück und beim Ausgang **(6)** wieder heraus.
8. Finden Sie die richtige Position der Klemme **(7)**, bohren Sie zwei Löcher von 3mm und nieten Sie die Klemme an den Schaft.
9. Beschneiden Sie die Kordelabdeckung **(8)** auf die gewünschte Länge, stecken Sie sie durch den Ausgang und kleben Sie sie mit Loctite 425 an der richtigen Stelle am Schaft fest.

Klemmenposition (Abbildung C)
(10) Freigegeben
(11) Geschlossen

Wichtig: Binden Sie einen Knoten **(9)** in die Kordelschnur, damit sie nicht aus Versehen in den Führungskanal zurückgezogen wird.

Zur Beachtung: Mit dem Handgriff L-392016 (nicht gezeigt) läßt sich die Kordel beim Anziehen des Schaftes besser festhalten.

- Wir empfehlen, die Kordel regelmäßig auf Verschleiß zu prüfen.
- Bis zu hohem Aktivitätsgrad (K3)

L-331002

1. Fixez le guide Delrin **(1)** sur le moulage en plâtre à l'aide des quatre clous fournis**(2)**.
2. Percez un petit trou à l'aide d'une perceuse en commençant sur le bord du guide et traversez toute la longueur du moulage en plâtre jusqu'à la base. Ceci assure un maximum de vide à l'extrémité distale.
3. Vissez l'attache du fond **(3)** sur le guide à l'aide de la vis cruciforme **(4)**. Assurez-vous que l'orifice de sortie et l'embout **(5)** pour le cordon Lanyard sont correctement positionnés pour permettre au cordon de fonctionner avec le minimum de friction.
4. Façonnez le thermoplastique par aspiration en vous assurant que le plastique adhère exactement à l'attache du fond.
5. Après fabrication de l'emboîture externe, découpez autour de la vis et de l'orifice de sortie. Retirez la vis et l'embout.
6. Assemblez l'emboîture et percez un trou de 5 mm à travers l'emboîture externe - à l'opposé et un peu plus haut que l'orifice de sortie.
7. Enfilez le cordon Lanyard **(6)** à travers l'attache du fond et ressortez à travers l'orifice de sortie.
8. Trouvez la position correcte du palet **(7)**. Percez deux trous de 3 mm et rivetez-le à l'emboîture
9. Coupez l'étui du cordon à la longueur désirée, insérez-le dans l'orifice de sortie et collez-le à l'emboîture à l'endroit prévu en utilisant l'adhésif Loctite 425.

Position de barrette (Image C)
(10) Débloqué
(11) Bloqué

Important: faites un noeud (9) au cordon Lanyard afin d'éviter qu'il ne tombe dans le conduit par inadvertance.

Remarque: la poignée pour tirer L-392016 (ne figure pas sur le schéma) peut être utilisée pour assurer une prise plus sûre sur le cordon Lanyard lorsque l'emboîture est enfilée.

- Nous vous recommandons de vérifier l'usure du cordon Lanyard régulièrement.
- Prévu pour un haut niveau d'activité (K3)

ESPAÑOL

L-331002

1. Conecte el fijador **(1)** al molde con los cuatro clavos **(2)** que se proporcionan.
2. Empiece taladrando un pequeño agujero en el borde del fijador que atraviese la longitud completa del molde de escayola hasta su base. De esta forma, se asegura el máximo vacío en el extremo distal.
3. Atornille el Conector Distal **(3)** al fijador guía con el tornillo con ranura en cruz **(4)**. Asegúrese que el agujero de salida por el que conectamos el espaciador de silicona **(5)** para el cordón, se haya en la posición correcta para permitir que el cordón opere con el mínimo de fricción.
4. Moldee el termoplástico al vacío, asegurándose que la forma del plástico se reproduzca perfectamente el Conector Distal.
5. Después de la fabricación del encaje externo, recorte alrededor del tornillo y del agujero de salida y extraiga el tornillo y el espaciador.
6. Ensamble las piezas del encaje y taladre un agujero de 5 mm a través del encaje externo - del lado opuesto y un poco más alto que el agujero de salida.
7. Haga pasar el cordón (6) a través del Conector Distal hasta que salga por el agujero de salida.
8. Encuentre la posición correcta para la Abrazadera (7); taladre dos agujeros de 3 mm (1/8") y remáchela al encaje.
9. Recorte la Funda del Cordón (8) hasta la longitud deseada, insértela dentro del agujero de salida y péguela al encaje en la posición correcta utilizando Loctite 425.

Posición de seguridad (Figura C)
(10) Liberado
(11) Asegurado

Importante: Haga un nudo **(9)** en el Cordón para evitar que se introduzca involuntariamente a través del canal.

Nota: Se puede utilizar el Tirador de ayuda L-392016 (no se muestra aquí) para sujetar el Cordón más firmemente cuando se coloque el encaje.

- Se recomienda chequear el cordón acollador regularmente para asegurarse de que no esté gastado
- Evaluado para altos niveles de actividad (K3)

ITALIANO

L-331002

1. Applicare la Guida Delrin **(1)** alla sagoma con i quattro chiodi **(2)** inclusi.
2. Cominciando all'orlo della Guida, trapanare un piccolo foro per tutta la lunghezza della sagoma gessata fino alla sua base. Ciò assicura un vuoto d'aria massimo all'estremità distale.
3. Avvitare la Vite dell'Attacco di Fondo **(3)** alla Guida con la vite di testa Philip **(4)**. Accertarsi che il foro di uscita, assieme alla sagomatura **(5)** per il Cordone Lanyard, sia correttamente posizionato per assicurare che il Lanyard operi con una frizione minima.
4. Formare con vuoto d'aria il termoplastico, assicurandosi che il plastico prenda la forma esatta dell'Attacco di Fondo.
5. Dopo la manifattura della cuffia esterna, ritagliare attorno alla vite al foro di uscita, e rimuovere la vite e la sagoma.
6. Assemblare la cuffia e trapanare un foro di 5mm nella cuffia esterna - opposto e leggermente più alto del foro di uscita.
7. Infilare il Cordone Lanyard **(6)** lungo l'Attacco di Fondo, uscendo attraverso il foro di uscita.
8. Trovata la posizione corretta della Bietta **(7)**; trapanare due fori di 3mm e rivettare la bietta alla cuffia.
9. Tagliare la Fodera della Corda **(8)** alla lunghezza desiderata, inserirla nel foro di uscita e incollarla alla cuffia nella posizione corretta, utilizzando la Loctite 425.

Posizionamento dell'asta di rinforzo (Figura C)
(10) Sbloccata
(11) Chiusa

Importante: Fare un nodo **(9)** nel Cordone Lanyard per evitare che inavvertitamente venga spinto dentro il canale.

Avviso: Si può adoperare una Maniglia di Tiraggio L-392016 (non visibile nel diagramma") per ottenere una presa più sicura nel Cordone Lanyard, quando si infila la cuffia.

- Si raccomanda di verificare regolarmente il Cordone Lanyard per controllarne l'usura.
- Attività fino a livello alto (K3)

L-331002

1. Fastgør fixturen **(1)** til afstøbningen med de fire medfølgende søm **(2)**.
2. Bor et lille hul med et trådbor fra hjørnet af fixturen hele vejen gennem gibsmodellen til dens fundament. Dette sikrer maksimalt vakum i den distale ende.
3. Skru bundkoblingen **(3)** på styringen med stjerneskruen **(4)**. Vær sikker på at udtrækshullet med atrappen **(5)** til Lanyard snoren, er korrekt placeret, så Lanyard snoren kan bruges med mindst mulig friktion.
4. Vakumform thermoplastic'en idet det sikres at plastmaterialet følger bundkoblingen nøjagtigt.
5. Efter at yderhylstret er fremstillet, afskæres der rundt om skruen og udtrækshullet og skruen og attrappen fjernes.
6. Klargør hylstret og bor et 5 mm hul gennem yderhylstret - over for og lidt over udtrækshullet.
7. Træk Lanyard snoren **(6)** gennem bundkoblingen og ud gennem udtrækshullet.
8. Find den korrekte placering for klampen **(7)**; bor to 3 mm huller og nit den til hylstret.
9. Afskær snorkanalen **(8)** til ønsket længde, indsæt den i udtrækshullet og lim den til hylstret på rette sted med Loctite 425.

Placering af linelås (Billede C)
(10) Åben
(11) Lukket

Vigtigt: Der bindes en knude **(9)** på træksnoren for at forhindre den i uforvarende at blive trukket ind i kanalen.

Bemærk: Bemærk: Trækhåndtaget L-392016 (ikke vist) kan benyttes til at opnå et godt greb om træksnoren når hylstret skal påføres.

- Det anbefales at Lanyard snoren efterses regelmæssigt for slid.
- Klassificeret op til højaktivitetsniveau (K3)

SVENSKA

L-331002

1. Spika fast fixturen **(1)** på gipsen med medföljande 4 spikar **(2)**.
2. Borra ett hål med en trådborr från fixturens kant och längs hela gipsmodellen ned till botten. Det säkrar maximal lufttömning vid gipsmodellens distala ände vid vakuumformningen.
3. Fäst den distala adaptern **(3)** på fixturen med hjälp av stjärnskruven **(4)**. Kontrollera att hålet med plaströret **(5)** för linan är i korrekt position för att säkra att linan senare arbetar med minimal friktion.
4. Vakuumforma termoplasten och se till att få ett bra fäste med plasten runt den distala adaptern.
5. När termoplasthylsan är klar; slipa fram stjärnskruven och hålet för linan och avlägsna skruv och plaströr.
6. Sätt ihop hylsan och borra ett 5 mm's hål genom hylsväggen, något ovanför linans utgångsöppning från den distala adaptern.
7. Dra linan **(6)** genom den distala adaptern och ut genom hålet.
8. Välj position för linlåset **(7)**, borra två 3 mm hål och fäst linlåset vid hylsan.
9. Trimma linstyrningen till **(8)** i önskad längd, för in det hålet på den distala adaptern och limma fast styrningen till hylsan med Loctite 425.

Placering av linlås (Bild C)
(10) Öppen
(11) Låst

Viktigt: Slå en knut (9) på linan för att förhindra att det dras ut genom låset av misstag.

Obs: Handtaget L-392016 (ej på bild) ger ett gott grepp vid påtagning av proteshylsan.

- Vi rekommenderar att linan kontrolleras regelbundet för slitage.
- Klassificerad för hög aktivitetsnivå (K3).

NEDERLANDS

L-331002

1. Bevestig de Delrin geleider **(1)** aan de vorm met de vier bijgeleverde spijkers **(2)**.
2. Boor een klein gaatje met een draadboor, beginnend bij de rand van de Delrin geleider, door de gehele lengte van het gips model tot aan de bodem. Hierdoor bent u verzekerd van een maximaal vacuum aan het distale einde.
3. Schroef de bodembevestiging **(3)** aan de geleider met de Philip kopschroef **(4)**. Verzeker u ervan dat het uitgangsgaatje, met het model **(5)** voor het Lanyard koord, op de juiste positie ligt zodat de Lanyard met minimale frictie kan werken.
4. Vacuum-vorm het thermoplastic en zorg ervoor dat het plastic precies bij het centrale slotdeel past..
5. Nadat u de buitenste socket heeft gemaakt, snijdt u het materiaal rond de schroef en het uitgangsgaatje af en verwijdert u de schroef en het model.
6. Zet de socket in elkaar en boor een 5mm gaatje door de buitenste socket - tegenover en een klein beetje hoger dan het uitgangsgaatje.
7. Trek het Lanyard koord **(6)** door de bodembevestiging en naar buiten door het uitgangsgaatje.
8. Bepaal de juiste positie voor de klamp **(7)**, boor twee 3mm (1/8”) gaatjes en nagel hem aan de socket vast.
9. Snijd het koordomhulsel **(8)** tot de gewenste lengte af, steek het in het uitgangsgaatje en lijm het aan de socket op de juiste plaats, met Loctite 425.

Belangrijk: Maak een knoopje **(9)** in het Lanyard koord om te voorkomen dat het per ongeluk in het kanaal getrokken wordt.

Let op: Het trekhandvat L-392016 (niet op de afbeelding getoond) kan gebruikt worden om een betere greep op het Lanyard koord te krijgen als de socket aangetrokken wordt.

- Het wordt aanbevolen om het Lanyard koord regelmatig op slijtage te controleren.
- Geklasseerd tot hoog activiteits niveau (K3)

PORTUGUÊS

L-331002

1. Ajuste a Guia Delrin **(1)** ao molde com os quatro pregos **(2)** fornecidos.
2. Começando na orla da Guia faça um pequeno orifício ao longo de todo o molde de gesso até à sua base, o que irá garantir o máximo de vácuo na extremidade distal.
3. Aparafuse o Acessório do Fundo **(3)** à Guia com um parafuso Philips **(4)**. Assegure-se de que o orifício de saída está correctamente posicionado em relação ao parafuso auxiliar **(5)** do Cabo, de modo a garantir que o Cordão funcione com um mínimo de fricção.
4. Molde o termoplástico a vácuo, garantindo que o plástico se ajusta rigorosamente ao Acessório do Fundo.
5. Depois de conceber o encaixe exterior, desbaste à volta do parafuso e do orifício de saída e retire o parafuso auxiliar.
6. Monte o encaixe e faça um orifício de 5mm através do encaixe exterior – do lado oposto e ligeiramente mais alto do que o orifício de saída.
7. Enfie o Cordão **(6)** através do Acessório do Fundo, saindo pelo orifício de saída.
8. Determine a posição correcta para o gancho de fixação **(7)**; faça dois orifícios de 3mm (1/8") e fixe-o ao encaixe.
9. Ajuste o revestimento do Cordão **(8)** até à dimensão desejada, aparando-o, introduza-o no orifício de saída e coleo ao encaixe no sítio certo, utilizando Loctite 425.

Posição do grampo (Imagem C)
(10) Destrancado
(11) Trancado

Importante: Faça um nó **(9)** no Cordão para evitar que ele seja inadvertidamente puxado para dentro do canal.

Nota: O manípulo de tracção L-392016 (que não aparece na figura) pode ser utilizado para se puxar com mais firmeza o Cabo quando o encaixe é montado.

- Recomenda-se que o Cordão seja verificado regularmente em termos de desgaste.
- Indicado para nível de elevada actividade (K3)

日本語

L-331002

1. デルリンのラミネーション治具（**1**）を備 え付けの４本の釘（**2**）で石膏モデルに固 定するために
2. ラミネーション治具を石膏モデルの上に 適切な位置に乗せ、ラミネーション治具の 小さい穴に沿って、石膏モデルに4 つの小さい穴を開けます。その時釘が完全に石膏 モデルに固定されるよう（釘の頭が出ない よう）に穴を深めにしてください。この作業によって石膏モデル末部での吸引作用 が効果的になります。
3. 甲丸のネジ（**4**）をアタッチメント（**3**）中 心の穴に締めこんで、アタッチメントとラ ミネーション治具を接続させます。完成後 に摩擦が生じるとランヤードの機能を軽 減するので、完成後のソケットにランヤー ドコードが適切な位置になるよう、コード ホール（**5**）のダミー部の位置を確認しま す。
4. 熱可塑性プラスチックでソケットを成形 する際、プラスチックをアタッチメントに 確実に取り付けるためにも、完全に吸引成 形されているかどうか確かめます。
5. ソケット成形後、ネジの頭とコードホール ダミーの頭が出るまで周辺を削り、ネジと 短いダミーを取り外します。
6. コードカバーをコードホールに接続させ るために、ソケット外側からコードホール に向かって5mm の穴を開けます。外側の開始穴の位置がコードホールの位置より 気持ち近位に位置するように穴を開けて ください。
7. ランヤードコード（**6**）をソケット中側の アタッチメントからコードホールに通し ます。
8. 3mm の穴をくさび留め（**7**）の穴に位置す るようにソケットに2 個所開け、くさび留 めを備え付けのピンまたはネジ等を使っ て固定します。
9. 必要に応じてコードカバー（**8**）の長さを 調節します。コードカバーをコードホール に挿入させ、ロックタイト425 を塗布して ソケットに取り付けます。

くさび留めの位置（図C 参照）
（**10**）リリース
（**11**）ロック

重要： ランヤードコード（**6**）を誤ってカバーの 中に引きこまないよう、あらかじめランヤードコ ードに結び目（**9**）を作っておいてください。

注意： 備え付けのハンドル治具（図にはない）を 使用すると、ソケットを装着する時にランヤード コードが引っ張りやすくなります。

- 安全のため、装着の際、定期的にランヤード コードをチェックしてください。
- 高活動レベル（K3）に対応

EN – Caution: Össur products and components are designed and tested to ISO 10328. Compatibility and compliance with this standard is achieved only when Össur products and components are used with other recommended Össur or authorized components. If un-usual movement or product wear is detected in a structural part of a prosthesis at any time, the patient should be instructed to immediately discontinue use of the device and consult his/her clinical specialist. This product has been designed and tested based on single patient usage. This device should NOT be used by multiple patients. If any problems occur with the use of this product, immediately contact your medical professional.

DE – Zur Beachtung: Produkte und Bauteile der Firma Össur sind gemäß ISO 10328 entwickelt und getestet. Kompatibilität und Entsprechung gegenüber dieser Norm wird nur erreicht, wenn Produkte und Bauteile der Firma Össur mit anderen empfohlenen Produkten oder ausdrücklich damit kompatiblen Bauteilen verwendet werden. Wird an einem Konstruktionsteil einer Prothese eine unübliche Bewegung oder übermäßiger Produktverschleiß festgestellt, so ist der Patient anzuweisen, das Produkt nicht weiter zu verwenden und Rücksprache mit seinem Arzt oder Orthopädietechniker zu halten. Zur Beachtung: Dieses Produkt ist für die Anwendung bei ein und demselben Patienten vorgesehen und geprüft. Der Einsatz für mehrere Patienten wird nicht empfohlen. Wenn beim Tragen dieses Produkts Probleme auftreten, sofort den Arzt verständigen.

FR – Attention: Les produits et composants Össur sont conçus et testés selon la norme ISO 10328. Compatibilité et le respect de cette norme ne sont obtenus que lorsque des produits et composants Össur sont utilisés avec d'autres composants recommandés par Össur ou autorisés. En cas de mouvement inhabituel ou d'usure de la partie structurelle d'une prothèse, le patient doit immédiatement arrêter de l'utiliser et consulter son spécialiste clinique. Attention: Ce produit a été conçu et testé pour être utilisé par un patient unique et n'est pas préconisé pour être utilisé par plusieurs patients. En cas de problème lors de l'utilisation de ce produit, contactez immédiatement un professionnel de santé.

ES – Atención: Los productos y componentes Össur están deseñados y probados según ISO 10328. La compatibilidad y conformidad con este estándar se obtiene sólo si los productos y componentes Össur se utilizan con otros componentes recomendados o autorizados por Össur. Si en cualquier momento se detecta un desplazamiento o desgaste del producto en la estructura de una prótesis, se debe dar instruciones al paciente para cesar de inmediato el uso del dispositivo y que consulte a su especialista clínico. Este producto se ha diseñado y probado para su uso en un paciente único y no se recomienda para el uso de varios pacientes. En caso de que surja algún problema con el uso este producto, póngase inmediatamente en contacto con su especialista clínico.

IT – Avvertenza: I prodotti ed i componenti Össur sono stati progettati e collaudati conformente alle norme ISO 10328. La compatibilità e la conformità a tali norme sono garantite solamente se i prodotti ed I componenti Össur sono utilizzati in combinazione con altri componenti Össur consigliati o altri prodotti autorizzati. Qualora una porzione strutturale della protesi mostri segni di usura anche meccanica, informare l'utente di sospendere immediatamente l'uso della protesi e di consultare il proprio medico specialista. Avvertenza: Questo prodotto è stato progettato e collaudato per essere utilizzato per un singolo paziente e se ne sconsiglia l'impiego per più pazienti. In caso di problemi durante l'utilizzo del prodotto, contattare immediatamente il medico di fiducia.

DA – Forsigtig: Össur produkter og -komponenter er udviklet og afprøvet i henhold til ISO 10328 standarden. Kompatibilitet og overensstemmelse med denne standard opnås kun, når Össur produkter og -komponenter anvendes med andre anbefalede Össur komponenter eller andre godkendte komponenter. Hvis der når som helst konstateres en usædvanlig bevægelse eller slitage af produktet i en strukturel del af protesen, skal patienten instrueres til omgående at holde op med at anvende den pågældende protese og kontakte den behandlende kliniske specialist. Forsigtig: Dette produkt er beregnet og afprøvet til at blive brugt af én patient. Det frarådes at bruge produktet til flere patienter. Kontakt din fysioterapeut eller læge, hvis der opstår problemer i forbindelse med anvendelsen af dette produkt.

SV – Var försiktig! Össur-produkter och -komponenter har konstruerats och testats så att de uppfyller kraven i ISO 10328. Kraven i denna standard uppfylls endast när Össur-produkter och –komponenter används med andra rekommenderade Össur-produkter eller andra godkända komponenter. Patienten ska instrueras att omedelbart avbryta användningen av produkten och

rådgöra med sin kliniska specialist om han/hon upptäcker en ovanlig rörelse eller slitage på någon av protesens konstruktionsdelar. Var försiktig: Produkten har utformats och testats baserat på användning av en enskild patient och rekommenderas inte för användning av flera patienter. Om det skulle uppstå problem vid användning av produkten ska du omedelbart kontakta din läkare.

NL – Opgelet: Össur producten en onderdelen zijn ontworpen en getest volgens ISO 10328. Compatibiliteit en naleving van deze norm wordt alleen verkregen wanneer Össur producten en onderdelen met andere aanbevolen Össur producten of goedgekeurde onderdelen worden gebruikt. Als de patiënt abnormale beweging of slijtage van een structureel onderdeel van de prothese ontdekt, moet hij/zij het gebruik van het product onmiddellijk staken en contact opnemen met zijn/haar klinisch specialist. Dit product is ontworpen en getest voor eenmalig gebruik. Hergebruik van dit product wordt afgeraden. Neem bij problemen met dit product contact op met uw medische zorgverlener.

PT – Atenção: Os produtos e componentes da Össur são fabricados e testados de acordo com as normas ISO 10328. A compatibilidade e a conformidade com estas normas apenas são alcançadas se os produtos e componentes da Össur forem utilizados com outras peças recomendadas ou autorizadas pela Össur. Caso seja detectado um movimento pouco habitual ou desgaste do produto na estrutura de uma prótese em qualquer momento, o paciente deve ser instruído a suspender de imediato a utilização do dispositivo e consultar o seu especialista clínico. Este produto foi fabricado e testado com base na utilização por um único paciente e não está recomendado para utilização em múltiplos pacientes. Caso ocorra algum problema com a utilização deste produto, entre imediatamente em contacto com o seu especialista clínico.

日本語 注意：オズール製品はISO10328に準拠するよう設計され、検査されています。この規格の適合性及び準拠性は、オズール製品が他のオズール製品またはISO10328に準拠した製品と共に使用された場合にのみ有効です。装具の構造部品に異常な動作や摩耗がみられたときはいつでも、装具の使用を直ちに中止し、かかりつけの医師や臨床専門家に連絡するよう患者に指示してください。 本品は患者1人のみの使用を想定して設計ならびに試験されています。複数の患者に使い回ししないようにしてください。本品の使用に伴って問題が発生したときは、直ちにかかりつけの医師や医療従事者に連絡してください。

中文 – 注意： Össur 产品和部件系依据 ISO 10328 标准设计和测试。Össur 产品和部件只有在与推荐的 Össur 部件或经过认可的部件一起使用时才能保证与此标准兼容，并符合此标准的要求。 任何时候如果发现假体的结构部件出现不正常的移位或磨损，应立即告知患者停止使用本设备并咨询其临床医生。本产品经过设计和测试，供单个患者使用，不推荐用于多个患者。如果您在使用本产品时出现任何问题，请立即联系您的医生。

Össur Americas
27051 Towne Centre Drive
Foothill Ranch, CA 92610
USA
Tel: +1 (949) 382 3883
Tel: +1 800 233 6263
Fax: +1 800 831 3160
ossurusa@ossur.com

Össur Canada
120-11231 Dyke Road
Richmond, BC
V7A OA1, Canada
Tel: +1 604 241 8152
Fax: +1 604 241 8153

Össur Europe
Ekkersrijt 4106-4114
P.O. Box 120
5690 AC Son en Breugel
The Netherlands
Tel: +800 3539 3668
Tel: +31 499 462840
Fax: +31 499 462841
info-europe@ossur.com

Össur Europe BV
Kundenservice Deutschland
Augustinusstrasse 11A
50226 Frechen
Deutschland
Tel: +49 (0) 2234 6039 102
Fax. +49 (0) 2234 6039 101
info-deutschland@ossur.com

Össur Nordic
P.O. Box 67
751 03 Uppsala, Sweden
Tel: +46 1818 2200
Fax: +46 1818 2218
info@ossur.com

Össur UK
Building 3000
Manchester Business Park
Aviator Way
Manchester M22 5TG, UK
Tel: +44 161 490 8500
Fax: +44 161 490 8501
ossuruk@ossur.com

Össur Iberia S.A.
Parque Europolis
Calle Edimburgo n°14
28232 Las Rozas(Madrid) Spain
Tel: +34 91 636 06 93
Fax: +34 91 637 21 43
ortesica@ossur.com

Össur Asia
上海虹梅路1801号W16B 棟2楼
邮政编号：200233
电话：+86 21 6127 1700
传真：+86 21 6127 1799
asia@ossur.com

Össur Asia-Pacific
26 Ross Street
North Parramatta
Sydney NSW
2152 Australia
Tel: +61 2 88382800
Fax: +61 2 96305310
info-asiapacific@ossur.com

Össur Head Office
Grjótháls 5
110 Reykjavík, Iceland
Tel: +354 515 1300
Fax: +354 515 1366
mail@ossur.com

DRAFT

©Copyright Össur 2013