Instructions for use

K2 Sensation®

ÖSSUR®

Life Without Limitations®

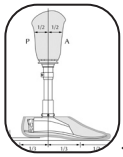

..... 3

EN Instructions for use..... 5
DE Gebrauchsanweisung..... 6
FR Instructions d´emploi..... 7
ES Instrucciones de uso..... 8
IT Istruzioni per l'uso 9
DA Brugsanvisning..... 10
SV Bruksanvisning..... 11
NL Gebruiksaanwijzing..... 12
PT Instruções de Utilização..... 13
JA 取扱説明書..... 14

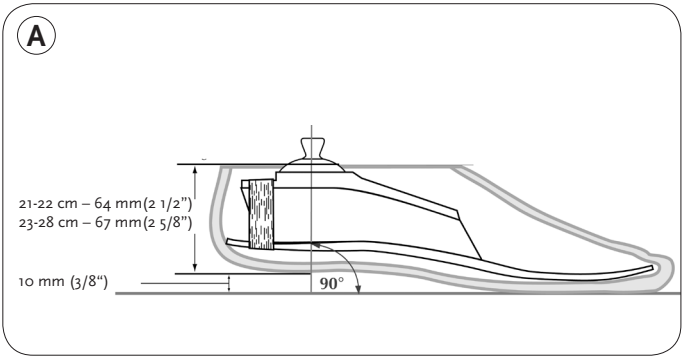

Bench Alignment

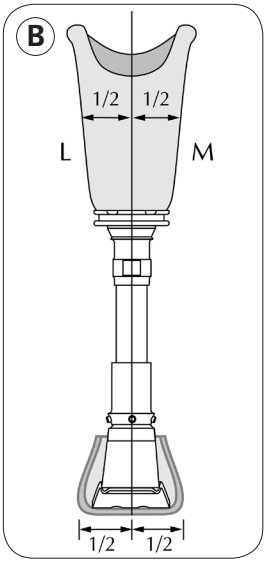

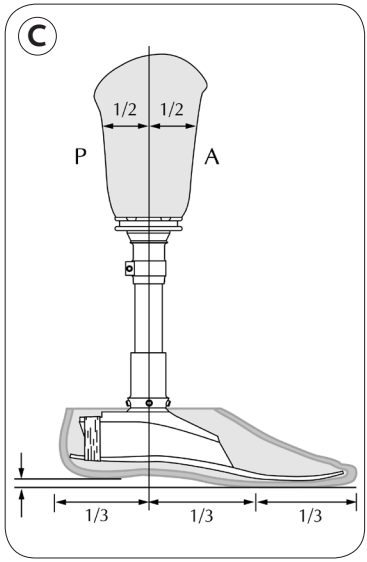

ENGLISH

K2 SENSATION® (A)

K2 SENSATION® FOOT SYSTEM

- Size 21-22 Clearance 64 mm (2 - 1/2“)
- Size 23-28 Clearance 67 mm (2 - 5/8“)
- Maximum weight 100kg (220 lbs)

BENCH ALIGNMENT (B+C)

- Introduce appropriate socket flexion and heel height.
- Introduce appropriate socket flexion/ extension and abduction/ adduction.
- Divide the foot cover into 3 equal portions.
- The load line should fall at the junction of the posterior and the middle third portions as shown in the diagram (the mark on the brim of the foot cover matches the one third portion).

DYNAMIC ALIGNMENT

I CORONAL PLANE (B)

- Check relative positioning of socket and foot. Contact with ground should be even.
- Use alignment to correct angle of the tube.

II SAGGITAL PLANE (C)

Check for:

- Smoothness of gait.
- Socket to foot position.
- Heel stiffness.
- Use alignment to correct gait deviations.

HEEL STIFFNESS

I HEEL TOO SOFT

Symptoms

- Foot will come to flat position too early (amputee feels he/she is sinking into a hole).
- Extra energy is required to climb up over the toe.
- Toe will feel too stiff.
- Knee may hyperextend.

Actions

- Shift socket anteriorly.
- Dorsi-flex the foot.

II HEEL TOO HARD

Symptoms

- Rapid heel to toe movement.
- Amputee has poor control of his prosthesis.
- Toe will feel too stiff - minimal energy return.
- Knee may become unstable.

Actions

- Shift socket posteriorly.
- Plantar-flex the foot.

Caution:

Do not exceed the recommended heel height adjustments to avoid stress on the cover.

Make sure to dry the foot inside and outside after using it in wet enviroment.

DEUTSCH

K2 SENSATION® (A)

K2 SENSATION® FUSSSYSTEM

- Größe 21-22 Aufbau 64 mm
- Größe 23-28 Aufbau 67 mm
- Gewichtsgrenze: 100kg

STATISCHER AUFBAU (B+C)

- Stellen Sie die passende Schaftflexion und Absatzhöhe ein.
- Stellen Sie die passende Schaftflexion/extension und Abduktion/ Adduktion ein.
- Teilen Sie den Fuß der Länge nach in 3 gleiche Abschnitte ein.
- Die Belastungslinie sollte, wie in der Abbildung dargestellt, auf die Trennlinie zwischen dem hinteren und mittleren Abschnitt fallen.

DYNAMISCHE AUSRICHTUNG

I FRONTALANSICHT (B)

- Überprüfen Sie das Verhältnis der Ausrichtung des Schaftes zum Fuß. Der Bodenkontakt sollte ausgeglichen sein.
- Richten Sie die Schaftadduktion bzw. –abduktion entsprechend den Bedürfnissen des Prothesenträgers aus.

II SEITENANSICHT (C)

Überprüfen Sie:

- Harmonisches Gangbild
- Ausrichtung von Schaft gegenüber Fuß
- Absatzsteifheit

ABSATZSTEIFHEIT

I DER ABSATZ IST ZU WEICH.

Symptome

- Der Fuß liegt zu früh flach auf (Der Prothesenträger hat das Gefühl, in einem Loch zu versinken).
- Zusätzliche Energie wird benötigt, um über die Zehe zu steigen.
- Die Zehe fühlt sich zu steif an.
- Das Knie kann überstrecken.

Was zu tun ist:

- Verlagern Sie den Schaft nach vorn.
- Beugen Sie den Fuß dorsal.

II DER ABSATZ IST ZU STEIF.

Symptome

- Zu schnelle Abrollbewegung
- Der Prothesenträger hat nur unzureichende Kontrolle über seine Prothese.
- Die Zehe fühlt sich zu weich.
- Das Knie kann flektieren.

Was zu tun ist:

- Verlagern Sie den Schaft nach hinten.
- Beugen Sie den Fuß plantar.

Achtung:
Bitte überschreiten Sie nicht die zulässige Absatzhöhe, um die Fußkosmetik nicht zu beschädigen.
Achten Sie darauf, den Fuß nach Benutzung in feuchter Umgebung innen und außen zu trocknen.

K2 SENSATION® (A)

LE PIED K2 SENSATION®

- Pieds de longueur 21 et 22 cm ,hauteur minimale de construction: 64 mm.
- Pieds de longueur 23 à 28 cm ,hauteur minimale de construction: 67 mm.
- Poids maximum du patient 100 kg.

ALIGNEMENT DE BASE (B+C)

- Régler la hauteur du talon (en utilisant la chaussure de préférence)
- Aligner l'emboîture en flexion/extension et adduction/abduction.
- Diviser la longueur du pied en 3 parties égales.
- La ligne de charge doit passer à la jonction du 1/3 moyen et du 1/3 postérieur comme l'indique le schéma.

ALIGNEMENT DYNAMIQUE

I PLAN FRONTAL (B)

- Vérifier la position de l'emboîture et du pied. Le pied doit être en contact total avec le sol.
- Si nécessaire utiliser la pyramide pour corriger l'alignement.

II PLAN SAGITTAL (C)

Vérifier

- Vérifier le déroulement du pas
- La position de l'emboîture et du pied
- La souplesse du talon

SOUPLESSE DU TALON

I LE TALON EST TROP SOUPLE

Symptômes

- La flexion plantaire est trop rapide (les amputés ressentent l'impression de s'enfoncer dans un trou).
- Un effort est nécessaire pour passer sur l'avant-pied.
- L'avant-pied est ressenti comme étant trop rigide. Le genou est sollicité en hyperextension.

Actions

- Réduire l'équin du pied.
- Faire une translation antérieure de l'emboîture par rapport au pied.

II LE TALON EST TROP DUR

Symptômes

- Le transfert talon-pointe est trop rapide.
- A l'attaque du talon l'amputé contrôle mal sa prothèse.
- L'avant-pied est ressenti comme étant trop souple.
- Le genou est instable.

Actions

- Augmenter l'équin du pied.
- Faire une translation postérieure de l'emboîture par rapport au pied.

Attention :

Ne jamais dépasser les réglages recommandés de hauteur du talon afin d'éviter tout conflit avec le le revêtement de pied.

Assurez-vous que le pied est bien sec à l'intérieur comme à l'extérieur après utiisation dans un environnement humide (essuyez-le si nécessaire).

ESPAÑOL

K2 SENSATION® (A)

PIE K2 SENSATION®

- Tamaños 21 y 22, holgura 64 mm
- Tamaños 23 a 28, holgura 67 mm
- Peso máximo: 100kg

ALINEACIÓN ESTÁTICA (B+C)

- Defina la flexión del encaje y la altura del talón adecuados.
- Determine la flexión/extensión y abducción/aducción adecuadas del encaje.
- Divida el revestimiento del pie en tres partes iguales.
- La línea de carga debe converger en la unión de las partes posterior y media, como se muestra en el diagrama.

ALINEACIÓN DINÁMICA

I PLANO CORONAL (B)

- Verifique la colocación relativa del encaje y del pie. Asegúrese de que el contacto con el suelo sea uniforme.
- Use la alineación para corregir el ángulo del tubo.

II PLANO SAGITAL (C)

Verifique

- la suavidad de la marcha
- la posición del encaje hacia el pie
- la rigidez del talón

RIGIDEZ DEL TALÓN

I. TALÓN DEMASIADO SUAVE

Síntomas

- El pie llega prematuramente a posición plana (el amputado tiene la impresión de hundirse en un hoyo)
- Se requiere energía adicional para levantar el dedo del pie.
- Existe la sensación de extremada rigidez en el dedo.
- Posible hiperextensión de la rodilla.

Cómo proceder:

- Desplace el encaje hacia adelante.
- Dorsiflexione el pie.

II. TALÓN DEMASIADO DURO

Síntomas

- Movimiento rápido de talón a dedo del pie.
- El amputado no controla bien su prótesis.
- Existe la sensación de extremada suavez en el dedo.
- Posibilidad de torcedura de la rodilla.

Cómo proceder:

- Desplace el encaje hacia atrás.
- Realice una flexión plantar del pie.

Cuidado!

No realice ajustes a la altura del talón más allá de lo que nosotros recomendamos a fin de evitar la solicitación excesiva del revestimiento del pie. Cerciórese de secar bien el pie, tanto por dentro como por fuera, tras haberlo usado en un ambiente húmedo.

ITALIANO

K2 SENSATION® (A)

SISTEMA DI PIEDE K2 SENSATION®

- Misura 21-22, Ingombro 64mm
- Misura 23-28, Ingombro 67mm
- Peso massimo: 100kg

ALLINEAMENTO STATICO (B+C)

- Regolare in modo appropriato la flessione dell'invasatura e l'altezza del tacco.
- Regolare in modo appropriato gli angoli di flessione/estensione e adduzione/abduzione dell'invasatura.
- Dividere il rivestimento cosmetico del piede in 3 parti uguali.
- La linea di carico deve cadere all'intersezione tra il terzo posteriore e quello intermedio, come mostrato in figura (il segno sul bordo del rivestimento cosmetico è posto in corrispondenza di un terzo).

ALLINEAMENTO DINAMICO

I PIANO CORONALE (B)

- Controllare le posizioni relative dell'invasatura e del piede. Il contatto con il suolo deve essere uniforme.
- Modificare l'allineamento per correggere l'angolazione del tubo.

II PIANO SAGITTALE (C)

Controllare:

- Fluidità dell'andatura.
- Posizione dell'invasatura rispetto al piede.
- Rigidità del tallone.
- Modificare l'allineamento per correggere deviazioni dell'andatura.

RIGIDITÀ DEL TALLONE

I. TALLONE TROPPO MORBIDO

Sintomi

- Il piede raggiunge troppo velocemente il contatto col terreno (l'amputato ha la sensazione di affondare in un avvallamento).
- E' necessaria ulteriore energia per staccare l'avampiede.
- L'avampiede dà la sensazione di essere troppo rigido.
- Il ginocchio potrebbe andare in iperestensione.

Interventi

- Spostare l'invasatura in avanti.
- Aumentare la dorsiflessione del piede.

II. TALLONE TROPPO RIGIDO

Sintomi

- Movimento tacco-punta troppo rapido.
- Difficoltà di controllo della protesi.
- L'avampiede dà la sensazione di essere troppo rigido – scarsa resa di energia.
- Il ginocchio potrebbe cedere.

Interventi

- Spostare l'invasatura indietro.
- Aumentare la plantarflessione del piede.

Attenzione:

Non superare l'altezza raccommandata per la regolazione del tacco,in modo da evitare tensione sul rivestimento cosmetico. Accertarsi di asciugare il piede fuori e dentro dopo averlo utilizzato in un ambiente bagnato.

DANSK

K2 SENSATION® (A)

K2 SENSATION®FODSYSTEM

- Størrelse 21-22 byggehøjde 64 mm
- Størrelse 23-28 byggehøjde 67 mm
- Maksimal vægt 100 kg

BÆNK OPSTILLING (B+C)

- Indstil protesen med en passende hælhøjde.
- Indstil hylsteret til den passende fleksion/ekstension og abduktion/adduktion.
- Inddel fodkosmesen i tre lige store dele.
- Belastningslinien skal ligge mellem den bageste og den midterste trediedel, som vist på illustrationen.

DYNAMISK JUSTERING

I DET CORONALE PLAN (B+C)

- Check at forholdet mellem hylster og fodens position er i orden. Foden skal kunne stå fladt på jorden.
- Justér for at korrigere rørets vinkel.

II DET SAGITALE PLAN

Kontrollér følgende:

- Gangens smidighed.
- Hvordan hylsteret sidder i forhold til foden.
- Stivheden i hælen.
- Korriger for uregelmæssigheder i gangmønsteret

STIVHED I HÆLEN

I. FOR BLØD HÆL

Symptomer

- Man vil for hurtigt komme til at stå på flad fod (den amputerede vil føle det som om, han eller hun synker i et hul).
- Der kræves ekstra energi for at komme op på tå.
- Tåen vil føles for stiv.
- Knæet kan overstrække.

Udbedring

- Flyt hylsteret fremad
- Dorsalflekter foden

II. FOR HÅRD HÆL

Symptomer

- Hurtig hæl-til-tå-bevægelse.
- Den amputerede vil have svært ved at styre protesen.
- Tåen vil føles for blød.
- Knæet kan føles ustabilt.

Udbedring

- Flyt hylsteret bagud.
- Plantarflekter foden.

Advarsel:
Indstil ikke foden til en større hælhøjde end anbefalet, da det vil kunne overbelaste fodkosmesen.
Sørg for at tørre foden både indvendigt og udvendigt, når den er blevet brugt, hvor der har været vådt.

SVENSKA

K2 SENSATION® (A)

K2 SENSATION® FOTSYSTEM

- Storlek 21-22 bygghöjd 64 mm
- Storlek 23-28 bygghöjd 67 mm
- Max. kroppsvikt 100kg

BÄNKINRIKTNING (B+C)

- Rikta in hylsan och justera hälhöjden.
- Dela in fotens längd i 3 lika delar.
- Lastlinjen skall ligga i skärningspunkten
- Mellan den bakre och den mellersta tredjedelen som bilden visar.

DYNAMISK INSTÄLLNING

I FRONTALPLAN (B)

- Kontrollera inställningen mellan hylsan och foten. Kontakten med marken skall vara jämn.
- Korrigera rörets vinkel.

II SAGITALPLAN (C)

Kontrollera:

- Att gången är jämn
- Inställningen mellan hylsa och fot
- Hälens styvhet.

HÄLENS STYVHET

I HÄLEN FÖR MJUK

Symtom

- Foten plantarflekterar för tidigt (brukaren får en känsla av att gå i uppförsbacke).
- Extra energi krävs för att avveckla steget.
- Framfoten känns för hård.
- Knät kan hyperextedera.

Åtgärder

- Flytta lastlinjen framåt.
- Dorsalflektera foten.

II HÄLEN FÖR HÅRD

Symtom

- Snabb häl-tå-rörelse.
- Brukaren har dålig kontroll över protesen.
- Framfoten känns för mjuk.
- Knät vill flektera.

Åtgärder

- Flytta lastlinjen bakåt.
- Plantarflektera foten.

Varning:
Överskrid inte rekommendationerna för justering av hälens höjd då detta kan skada kosmetiken.
Kontrollera att foten torkar invändigt och utvändigt om den blivit våt.

NEDERLANDS

K2 SENSATION® (A)

K2 SENSATION® VOETSYSTEEM

- Maat 21-22 Vrije ruimte 64 mm
- Maat 23-28 Vrije ruimte 67 mm
- Maximaal gewicht 100kg

WERKBANK UITLIJNING (B+C)

- Uitlijnen met de gewenste hielhoogte (met gebruik van de schoen en de cosmese).
- Breng de koker in de gewenste flexie /extensie en abduktie/adductie.
- Verdeel de voetcosmese in 3 gelijke delen.
- De loodlijn moet op de scheidingslijn tussen het achterste en middelste derde deel vallen, zoals op de afbeelding is getoond.

DYNAMISCHE UITLIJNING

I TRANSVERSALE VLAK (B)

- Controleer de stand van de socket en de voet. Contact met de grond moet gelijkmatig verdeeld zijn over voorvoet en hiel.
- Gebruik uitlijningsmogelijkheid om de hoek van de buis te corrigeren.

II SAGITALE VLAK (C)

Let op:

- Of het lopen makkelijk gaat.
- De positie van de koker t.o.v. de voet.
- De hiel stijfheid.

HIEL STIJFHEID

I. HIEL TE ZACHT

Symptomen

- De voet komt te vroeg in een platte positie (de geamputeerde heeft het gevoel dat hij in een gat wegzakt).
- Extra energie is nodig om omhoog, over de teen te klimmen.
- De teen voelt te stijf aan.
- De knie kan overstrekt worden.

Remedie

- Breng de koker verder naar voren
- Geef de voet meer dorsaal-flexie

II. HIEL TE HARD

Symptomen

- De afwikkel beweging is snel.
- De geamputeerde heeft slechte controle over zijn prothese.
- De teen voelt te zacht aan.
- De knie kan knikken.

Remedie

- Breng de koker verder naar achteren.
- Geef de voet meer plantair-flexie.

Waarschuwing:
Stel de hiel niet hoger af dan aanbevolen wordt, om teveel stress op de cover te voorkomen. Na gebruik in natte omstandigheden moet de voet van binnen en van buiten goed afgedroogd worden.

PORTUGUÊS

K2 SENSATION® (A)

PÉ PROTÉSICO K2 SENSATION®

- Tamanhos 21-22 Folga 64 mm
- Tamanhos 23-28 Folga 67 mm
- Peso Máximo: 100kg

ALINHAMENTO DE BANCADA (B+C)

- Introduza o ângulo de flexão do encaixe e altura do calcanhar correctos.
- Introduza os ângulos apropriados de flexão/extensão e abdução/adução do encaixe.
- Divida o revestimento do pé em três partes iguais.
- A linha de carga deverá coincidir com o ponto de junção da parte média com a posterior, conforme ilustrado no diagrama.

ALINHAMENTO DINÂMICO

I PLANO FRONTAL (B)

- Verifique o posicionamento relativo do encaixe e do pé. O contacto com o chão deve ser uniforme.
- Use o alinhamento para corrigir o ângulo do tubo.

II PLANO SAGITAL (C)

Verificar:

- Se a marcha é regular.
- A posição do encaixe relativamente ao pé.
- Rigidez do calcanhar.

RIGIDEZ DO CALCANHAR

I. CALCANHAR DEMASIADO FLEXÍVEL

Sintomas

- O pé atinge o apoio total demasiado cedo (o amputado sente come se estivesse a pôr o pé num buraco).
- É necessária mais energia para a elevação sobre os dedos.
- Os dedos parecem demasiado rígidos.
- Possível hiperextensão do joelho.

Acção

- Deslocar o encaixe na direcção anterior.
- Corrigir a flexão dorsal do pé.

II. CALCANHAR DEMASIADO RÍGIDO

Sintomas

- Movimento rápido calcanhar-dedos.
- O amputado tem pouco controlo sobre a prótese.
- Os dedos parecem demasiado flexíveis.
- O joelho pode dobrar-se.

Acção

- Deslocar o encaixe na direcção posterior.
- Corrigir a flexão plantar do pé.

Precaução:

Não exceder os ajustamentos de altura do calcanhar recomendados, a fim de evitar a pressão sobre a cobertura.

Certifique-se de que o pé está seco por dentro e por fora depois de o utilizar num ambiente húmido.

日本語

k2センセーション®（A）

K2センセーションシステム

- サイズ21-22cm： クリアランス64mm
- サイズ23-28cm： クリアランス67mm
- 装着者の最大体重　100kg

ベンチアライメント

- 適切な差高をとります。
- 適切なソケット角度（屈曲/伸展、外転/内転）を付けます。
- フットカバーを均等に3分割します。
- 体重荷重線は後方から3分の1の箇所に落ちるようにします（図B,C参照）。

ダイナミックアライメント

1. 前額面(B)

- ソケット及び足部の位置関係を確認します。足底が床面に均等に接地することを確認してください。
- パイプの角度はアライメントで調整します。

2. 矢状面(C)

以下を確認します：

- 歩容の滑らかさ
- ソケット以下足部の位置関係
- ヒールの硬さ
- 異常歩行の補正はアライメントにより行います。

踵の硬さ

踵が柔らかすぎる

症状

- フットフラットの時期が早すぎる（装着者は穴に沈み込むような感覚を持つ）。
- つま先離れ時に乗り越え感があり、余分な力を要する。
- つま先が硬すぎると感じる。
- 膝関節が過伸展を起こす場合もある。

解決策

- ソケットを前方へ移動させる。
- 足部を背屈させる。

踵が硬すぎる

症状

- 踵接地後、つま先までの移行が早すぎる。
- 装着者が義足のコントロールを難しく感じる。
- つま先が硬すぎると感じる、エネルギーの放出が非常に少なく感じる。
- 膝折れが発生しやすい。

解決策

- ソケットを後方へ移動させる。
- 足部を底屈させる。

注意：

カバーへの負担を防ぐためにも、推奨される差高よりを超えないようにしてください。

足部が水を含んだ場合は、必ず内・外側とも乾燥したことを確認してください。

EN - Caution: Ossur products and components are designed and tested to ISO 10328. Compatibility and compliance with this standard is achieved only when Ossur products and components are used with other recommended Ossur or authorized components. If unusual movement or product wear is detected in a structural part of a prosthesis at any time, the patient should be instructed to immediately discontinue use of the device and consult his/her clinical specialist.

DE- Zur Beachtung: Produkte und Bauteile der Firma Össur sind gemäß ISO 10328 entwickelt und getestet. Kompatibilität und Entsprechung gegenüber dieser Norm wird nur erreicht, wenn Produkte und Bauteile der Firma Össur mit anderen empfohlenen Produkten oder ausdrücklich damit kompatiblen Bauteilen verwendet werden. Wird an einem Konstruktionsteil einer Prothese eine unübliche Bewegung oder übermäßiger Produktverschleiß festgestellt, so ist der Patient anzuweisen, das Produkt nicht weiter zu verwenden und Rücksprache mit seinem ärztlichen Betreuer zu halten.

FR- Attention: Les produits et composants Össur sont conçus et testés selon la norme ISO 10328. Compatibilité et le respect de cette norme ne sont obtenus que lorsque des produits et composants Össur sont utilisés avec d'autres composants recommandés par Össur ou autorisés. En cas de mouvement inhabituel ou d'usure de la partie structurelle d'une prothèse, le patient doit immédiatement arrêter de l'utiliser et consulter son spécialiste clinique.

ES- Atención: Los productos y componentes Össur están deseñados y probados segœn ISO 10328. La conpatibilidad y conformidad cons este estándar se obtiene sólo si los productos y componentes Össur se utilizan con otros componentes recomendados o autorizados por Össur componentes Össur o autorizados. Si en cualquier momento se detecta un desplazamiento o desgaste del producto en una parte estructural de una prótesis, se debe prescribir al paciente el cese inmediato del uso del dispositivo y que consulte a su especialista clínico.

IT- Avvertenza: I prodotti e I componenti Össur sono stati progettati e collaudati conformente alle norme ISO 10328. La compatibilità e la conformità a tali norme sono garatitie solamente se I prodotti ed I componenti Össur sono utilizzati in combinazione con altri componenti Össur consigliati o altri prodotti autorizzati. Qualora una porzione strutturale della protesi mostra segni di usura anche meccanica, informare l'utente di sospendere immediatamente l'uso della protesi e di consultare il proprio medico specialista.

DA- Forsigtig: Össur produkter og -komponenter er udviklet og afprøvet i henhold til ISO 10328 standarden. Kompatibilitet og overensstemmelse med denne standard opnås kun, når Össur produkter og -komponenter anvendes med andre anbefalede Össur komponenter eller andre godkendte komponenter. Hvis der når som helst konstateres en usædvanlig bevægelse eller slitage af produktet i en strukturel del af protesen, skal patienten instrueres til omgående at holde op med at anvende den pågældende protese og kontakte den behandlende kliniske specialist.

SV- Var försiktig! Össur-produkter och -komponenter har konstruerats och testats så att de uppfyller kraven i ISO 10328. Kraven i denna standard uppfylls endast när Össur-produkter och –komponenter används med andra rekommenderade Össur-produkter eller andra godkända komponenter. Patienten ska instrueras att omedelbart avbryta användningen av produkten och rådgöra med sin kliniska specialist om han/hon upptäcker en ovanlig rörelse eller slitage på någon av protesens konstruktionsdelar.

NL- Opgelet: Össur producten en onderdelen zijn ontworpen en getest volgens ISO 10328. Compatibiliteit en naleving van deze norm wordt alleen verkregen wanneer Össur producten en onderdelen met andere aanbevolen Össur producten of goedgekeurde onderdelen worden gebruikt. Als de patiënt abnormale beweging of slijtage van een structureel onderdeel van de prothese ontdekt, moet hij/zij het gebruik van het product onmiddellijk staken en contact opnemen met zijn/haar klinisch specialist.

PT- Atenção: Os produtos e peças da Össur são concebidos e testados de acordo com a ISO 10328. A compatibilidade e a conformidade com esta norma apenas são alcançadas se os produtos e peças da Össur forem usados com outras peças recomendadas ou autorizadas pela Össur. Caso seja detectado um movimento pouco habitual ou desgaste do produto numa peça estrutural da prótese em qualquer momento, o doente deve ser instruído a suspender de imediato a utilização do dispositivo e consultar o seu especialista clínico.

日本語 - 注意：オズール製品はISO10328に準拠するよう設計され、検査されています。この規格の適合性及び準拠性は、オズール製品が他のオズール製品またはISO10328に準拠した製品と共に使用された場合にのみ有効です。 装具の構造部品に異常な動作や摩耗がみられたときはいつでも、装具の使用を直ちに中止し、かかりつけの医師や臨床専門家に連絡するよう患者に指示してください。

中文 – 注意： OSSUR 产品和部件系依据 ISO 10328 标准设计和测试。OSSUR 产品和部件只有在与推荐的 OSSUR 部件或经过认可的部件一起使用时才能保证与此标准兼容，并符合此标准的要求。 任何时候如果发现假体的结构部件出现不正常的移位或磨损，应立即告知患者停止使用本设备并咨询其临床医生。

K2 Sensation® is covered by one or more of the following patents. Other U.S. and foreign patents pending. ® indicates trademark registration in U.S.A. and selected countries only.

USA: 5,728,177; 5,800,569; 5,899,944; 5,993,488; 6,811,571.

Ossur Americas
27412 Aliso Viejo Pkwy
Aliso Viejo, CA 92656, USA
Tel: +800 233 6263
Fax +1 949 362 3888
ossurusa@ossur.com

Ossur Canada
120-11231 Dyke Road
Richmond, BC
V7A OA1, Canada
Tel: +1 604 241 8152
Fax: +1 604 241 8153

Ossur Europe
Ekkersrijt 4106-4114
P.O. Box 120
5690 AC Son en Breugel
The Netherlands
Tel: +800 3539 3668
Tel: +31 499 462840
Fax: +31 499 462841
info-europe@ossur.com

Ossur Germany
Kundenservice Deutschland
Römerfeldstraße 2
50259 Pulheim, Germany
Tel: +49 2238 30 58 50
Fax. +49 2238 30 58 01
info-deutschland@ossur.com

Ossur Nordic
P.O. Box 67
751 03 Uppsala, Sweden
Tel: +46 1818 2200
Fax: +46 1818 2218
info@ossur.com

Ossur UK
Building 3000
Manchester Business Park
Aviator Way
Manchester M22 5TG, UK
Tel: +44 161 490 8500
Fax: +44 161 490 8501
ossuruk@ossur.com

Ossur Asia
上海虹梅路1801号W16B 棟2楼
邮政编号：200233
电话：+86 21 6127 1700
传真：+89 21 6127 1799
asia@ossur.com

Ossur Asia-Pacific
2 Redbank Road
Northmead NSW 2152
Australia
Tel: +61 2 9630 9206
Fax: +61 2 9630 9268
info-asiapacific@ossur.com

Ossur Head Office
Grjothals 5
Reykjavik Iceland
Tel: +354 515 1300
Fax: +354 515 1366
mail@ossur.com
www.ossur.com

CE

©Copyright Ossur 2009