Instructions for use

Lanyard Kit

K-390000

ÖSSUR®

Life Without Limitations®

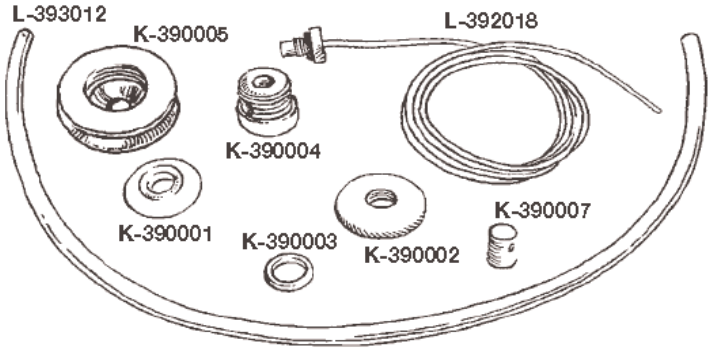
L-393012
K-390005
L-392018
K-390004
K-390001
K-390003
K-390002
K-390007

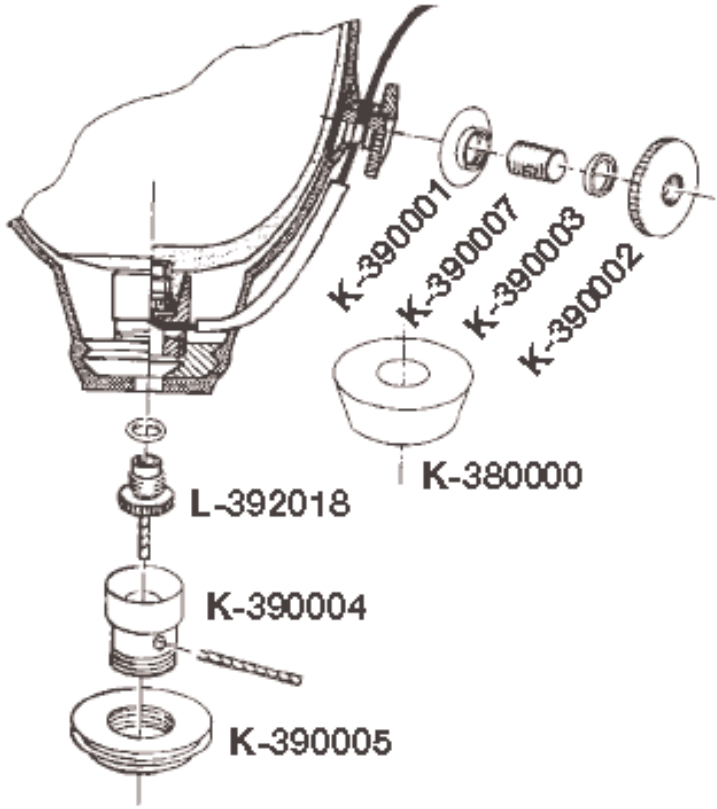
K-390001
K-390007
K-390003
K-390002
K-380000
L-392018
K-390004
K-390005

ENGLISH

The Lanyard Kit is a component for lanyard suspension of ICEROSS prosthesis. It can be used either with laminated or thermoformed sockets and is a classic socket lock mechanism that remains a very functional solution. The manufacturing process requires use of the Spacer Tool K-380000. The Lanyard Kit enables very easy donning by pulling the residual limb into the socket by use of a lanyard.

Components:

K-380000	Spacer tool
K-390001	Spindle adapter
K-390002	Nut
K-390003	Washer
K-390004	Bottom attachment
K-390005	Distal connector
L-392018	Lanyard with connecting screw
K-390007	Spindle
L-393012	Cord cover

WARNING:
Do not untie or tamper with the knot at the end of the cord of this Lanyard Kit. The knot is machine tied to allow the Lanyard Kit to properly function and untying or otherwise tampering with this knot may cause damage to the functionality of the kit. Tampering with or untying the knot will also void the warranty of this Lanyard Kit.

Procedure:

- Secure the spacer tool in the required position centrally on the distal end of the cast. The tool has to be in contact with the distal end of the cast.
- If the socket is laminated, pull the inner PVA bag down on top of the spacer tool and tie off.
- Coat the top surface and internal thread of the distal connector with release agent, Vaseline or similar.
- Fill the central cavity of the distal connector with clay or similar and secure centrally on top of the spacer tool.
- Fill the central hole on the spindle adapter with clay or similar and place it in the required position on the cast. If the socket is laminated, coat the threads with release agent first and position the spindle adapter in the middle of the lay up.
- Drape or laminate the socket as normal. When the cast has been removed - remove the spacer tool to expose the distal connector.
- Screw the bottom attachment into the distal connector.
- Expose the threads of the spindle adapter from the outside of the socket. If the socket is draped, secure the spindle to the socket with Loctite 425.
- Apply a small drop of Loctite 425 on the threads of the spindle adapter.
- Turn the spindle so the end nearest the hole is facing the socket and screw it into the spindle adapter.
- Drill a 5,5 mm hole at the level and in line with one of the holes in the bottom attachment.
- Insert one end of the cord cover in the 5,5 mm hole and cut it to length, letting it end app. 15 mm below the spindle adapter.
- If the cord cover needs to confirm to sharp corners it can be heated very gently to achieve the required shape. This should be done with the lanyard in situ inside the cover.
- Remove the cord cover, feed the lanyard on the connecting screw through the distal connector, the hole in the socket, the cord cover and finally the spindle from below.
- Tie a knot on the end of the lanyard to stop it inadvertently being pulled into the cord cover.
- Secure the cord cover by taping it to the socket.
- Position the washer and then the nut, with the rounded surface facing the socket, on the spindle adapter.

DEUTSCH

Der Lanyard-Zubehörsatz dient zur Schnuraufhängung für die ICEROSS Prothese. Der Zubehörsatz kann sowohl bei lamellaren als auch thermogeformten Schaften angewendet werden, ein klassischer Verbindungsmechanismus, der auch heute noch seine Gültigkeit hat. Bei der Anfertigung wird die Abstands-scheibe K-380000 benötigt. Der Lanyard- Zubehörsatz erleichtert das Anlegen des Schaftes durch Schnurzug.

Zubehör:

K-380000 Abstandsscheibe
K-390001 Spindel-Verbindungsscheibe
K-390002 Schraubenmutter
K-390003 Dichtungsring
K-390004 Endstück
K-390005 Distalverbindung
L-392018 Lanyard mit Verbindungsschraube
K-390007 Spindel
L-393012 Schlauchmantel

WARNUNG:

Keinesfalls darf mit dem Knoten am Schnurende des Lanyard-Zubehörsatzes herumgefuscht oder dieser gar gelöst werden. Der Knoten ist maschinengebunden, um eine einwandfreie Funktion zu garantieren. Lösen des Knotens oder unsachgemäße Handhabung kann die Funktionalität des Zubehörsatzes beeinträchtigen und macht die Garantie des Lanyard-Zubehörsatzes nichtig.

Bedienungsanleitung:

- Befestigen Sie die Abstandsscheibe in der gewünschten Position mitten auf dem Abgußende. Die Scheibe muß mit dem Abgußende Berührung haben.
- Bei einem lamellaren Schaft wird der innere PVA-Beutel bis zur Abstandsscheibe hinuntergezogen und gelöst.
- Tragen Sie Vaselin oder ein ähnliches Schmiermittel auf die Oberfläche und das innere Gewinde der Distalverbindung auf.
- Füllen Sie die Aushöhlung der Distalverbindung mit Lehm oder einem ähnlichen Material und befestigen Sie die Distalverbindung mitten auf der Abstandsscheibe.
- Füllen Sie das Loch der Spindel-Verbindungsscheibe mit Lehm oder einem ähnlichen Material und plazieren Sie diese in der gewünschten Position auf dem Abguß. Bei einem lamellaren Schaft wird zunächst Schmiermittel auf das innere Gewinde aufgetragen und die Spindel-Verbindungsscheibe mitten auf dem Beschichtungsmaterial angebracht.
- Drapieren oder laminieren Sie den Schaft wie gewohnt. Nachdem der Abguß abgenommen worden ist, kann die Spindel-Verbindungsscheibe entfernt werden, um die Distalverbindung freizulegen.
- Schrauben Sie das Endstück in die Distalverbindung.
- Legen Sie das Gewinde der Spindel-Verbindungsscheibe auf der Außenseite des Schaftes frei. Wenn der Schaft drapiert ist, kann die Spindel mit Loctite 425 am Schaft befestigt werden.
- Tragen Sie einen kleinen Tropfen Loctite 425 auf das Gewinde der Spindel- Verbindungsscheibe auf.
- Drehen Sie die Spindel so, daß das dem Loch näher gelegene Ende zum Schaft weist, und schrauben Sie diese in die Verbindungsscheibe.
- Bohren Sie ein 5,5 mm Loch in derselben Höhe und in einer Linie mit den Löchern des Endstückes.
- Führen Sie ein Ende des Schlauchmantels in das 5,5 mm Loch und schneiden Sie diesen zur gewünschten Länge ab, so daß ca. 15 mm über die Spindel-Verbindungsscheibe hinausstehen.
- Falls der Schlauchmantel an scharfen Ecken entlanggeführt werden muß, kann durch vorsichtiges Erhitzen die Form angepaßt werden. Dies kann mit der Schnur im Mantel durchgeführt werden.
- Entfernen Sie den Schlauchmantel, führen Sie die Schnur mit der Verbindungsschraube durch die Distalverbindung, das Loch im Schaft, den Schlauchmantel und schließlich von unten durch die Spindel.

- Verknoten Sie das Schnurende, damit diese nicht versehentlich in den Schlauchmantel zurückgezogen wird.
- Befastigen Sie den Schlauchantel am Schaft mit einem klebestreifen
- Bringen Sie den Dichtungsring und darauf die Schraubenmutter mit der abgerundeten Seite zum Schaft an der Spindel-Verbindungsscheibe an.

FRANÇAIS

Le Kit Cordelette est un système de suspension ICEROSS. Ce kit peut être utilisé soit avec des emboîtures thermoformées ou stratifiées. Il s'agit d'un mécanisme de verrouillage très fonctionnel du manchon dans l'emboîture. La fabrication de l'emboîture requiert l'emploi de l'entretoise K-380000. Le Kit Cordelette facilite le chaussage du moignon dans l'emboîture par traction sur la cordelette.

Composants:

K-380000 Entretoise
K-390001 Support
K-390002 Ecro u
K-390003 Rondelle
K-390004 Receveur distal
K-390005 Base de fixation
L-392018 Cordelette avec adaptateur
K-390007 Bague
L-393012 Gaine

ATTENTION:

Ne pas défaire le noeud qui se trouve à l'extrémité de la cordelette. Ce noeud est fait à la machine pour permettre un fonctionnement correct, le manipuler ou le défaire peut être préjudiciable au bon fonctionnement . Dénouer ou manipuler le noeud entraîne automatiquement l'annulation de la garantie.

Procédure:

Mettre l'entretoise dans la position requise, au centre de l'extrémité distale du moulage. Elle doit être en contact avec l'extrémité.

- Si l'emboîture est stratifiée, placer un PVA sur le moulage et l'entretoise et ligaturer.
- Enduire la surface supérieure et le filetage de la base de fixation K-390005 d'agent de démoulage type vaseline ou équivalent.
- Remplir la cavité centrale de la base de fixation avec de la pâte à modeler ou équivalent et la mettre en place sur l'entretoise.
- Remplir le trou central du support K-390001 avec de la pâte à modeler ou équivalent et placer dans la position requise sur le moulage. Si l'emboîture est stratifiée, enduire préalablement le filetage avec un agent gras et positionner le support K-390001 dans l'épaisseur des tissus.
- Thermoformer ou stratifier l'emboîture selon le procédé habituel. Après démoulage enlever l'entretoise pour exposer la base de fixation.
- Visser le receveur distal K-390004 dans la base K-390005.
- Dégager le filetage du support K-390001.Si l'emboîture est thermoformée fixer le support sur celle-ci au moyen de Loctite 425.
- Appliquer une goutte de Loctite 425 sur le filetage du support K-390001 .
- Orienter la bague de façon à ce que le trou soit proche de l'emboîture .
- Percer un trou de 5,5 mm au niveau et dans l'alignement d'un des trous de la base de fixation.
- Insérer l'une des extrémités de la gaine dans le trou de 5,5 mm et la couper en la laissant dépasser d'environ 15mm en dessous du support K-390001.
- Chauffer légèrement la gaine si elle doit suivre des courbes serrées. Effectuer cette opération avec la cordelette en place dans sa gaine.
- Enlever la gaine puis enfiler la cordelette munie de son adaptateur à travers la base de fixation, le trou de passage dans l'emboîture, la gaine puis finalement par la base du support.
- Faire un noeud à l'extrémité de la cordelette pour éviter qu'elle ne soit accidentellement tirée dans la gaine.
- A l'aide de ruban adhésif fixer la gaine à l'emboîture.
- Positionner la rondelle, puis l'écrou (face arrondie contre l'emboîture) sur le support.

ESPAÑOL

Los avíos de acollador es un componente para la suspensión del acollador de la prótesis ICEROSS. Se puede usarlo con encajes laminados o termoformados y es un mecanismo clásico de dispositivo de suspensión que sigue siendo una solución muy funcional. El proceso de fabricación requiere uso de la herramienta Spacer Tool K-380000. Los avíos de acollador permiten una colocación muy fácil tirando el muñón adentro del encaje utilizando el acollador.

Componentes:

K-380000 Herramienta Spacer Tool
K-390001 Adaptador de eje
K-390002 Nuez
K-390003 Arandela
K-390004 Acoplamiento de fondo
K-390005 Conectador distal
L-392018 Acollador con tornillo conectable
K-390007 Eja
L-393012 Forro del cordón

ADVERTENCIA:

No desate o descomponga el nudo al extremo de estos avíos de acollador (Lanyard Kit). El nudo es atado a máquina para permitir que los avíos de acollador funcionen propiamente. Desatar o descomponer este nudo puede causar daño a la funcionalidad del avío. Descomponer o desatar el nudo anula también el seguro de estos avíos de acollador.

Procedimiento:

- Asegure la herramienta Spacer en la posición requerida centralmente en el extremo distal del molde. La herramienta tiene que estar en contacto con el extremo distal del molde.
- Si el encaje es laminado, tire el bolso PVA interior para abajo encima de la Spacer y cierre.
- Cubra la superficie y el hilo internal del conector distal con un agente deaflojamiento, vaselina o similar.
- Rellene la cavidad central del conector distal con arcilla o similar y asegure centralmente encima de la herramienta spacer.
- Rellene el agujero del adaptador de eje con arcilla o similar y colóquelo en la posición requerida del molde. Si el encaje es laminado, cubra los hilos con un agente de aflojamiento primero y coloque el adaptador de eje en medio del material en capas.
- Cubra o lamine el encaje como normalmente. Cuando se ha quitado el encaje, quite la herramienta Spacer para exponer el conector distal.
- Atornille la atadura del fondo adentro del conector distal.
- Exponga los hilos del adaptador de eje desde afuera del encaje. Si el encaje está cubierto, asegure el eje al encaje con Loctite 425.
- Aplique una gotita de Loctite 425 a los hilos del adaptador de eje.
- Gire el eje para que el agujero más cercano esté orientado hacia el encaje y atorníllelo adentro del adaptador de eje.
- Perfore un agujero de 5,5 mm en nivel y en línea con uno de los agujeros en el acoplamiento del fondo.
- Inserte un extremo del forro del cordón en el agujero de 5,5 mm y cortélo a la longitud, dejándolo terminar aproximadamente 15 mm. por debajo del adaptador de eje.
- Si el forro del cordón necesita confirmar a esquinas agudas se puede calentarlo con mucho cuidado para adquerir la forma requerida. Esto se debe hacer con el acollador in situ adentro del forro.
- Quite el forro del cordón, enhebre el acollador del tornillo conectador a través del conectador distal, el agujero en el encaje, el forro del cordón y finalmente el eje desde abajo.
- Ate un nudo al extremo del acollador para evitar que sea tirado por descuido adentro el forro del cordón.
- Asegure el forro del cordón atándolo con cinta adhesiva al encaje.
- Coloque la arandela y luego la nuez, con la superficie redonda hacia el encaje, en el adaptador del eje.

ITALIANO

Il Lanyard Kit è una componente della sospensione lanyard della protesi ICEROSS, che può essere usata sia con cuffie laminate che con cuffie termoformate. Si tratta di un meccanismo di chiusura della cuffia dalle caratteristiche classiche e rappresenta una soluzione funzionale. Il processo di fabbricazione richiede l'utilizzazione dello Spacer Tool K-380000. Il Lanyard Kit garantisce un calzamento sempre perfetto, poiché permette di infilare l'arto residuo nella cuffia per mezzo di un cordone.

Componenti:

K-380000 Spacer tool
K-390001 Adattatore di alberino
K-390002 Dado
K-390003 Rondella
K-390004 Attacco di base
K-390005 Connettore distale
L-392018 Cordone (lanyard) con vite connettiva
K-390007 Alberino
L-393012 Proteggi-corda

AVVERTENZA:

Non slegate e non manipolate il nodo all'estremità della corda di ogni Lanyard Kit. Il nodo è legato a macchina per permettere il Lanyard Kit di funzionare nel modo giusto, ed ogni azione di slegamento o di manipolazione del nodo potrebbe cuasare danni alla funzionalità dell'insieme. Manipolazioni o scioglimento del nodo invalideranno comunque la garanzia del Lanyard Kit.

Procedimento:

- Assicurate lo spacer tool (attrezzo spaziante) nella posizione richiesta, cioè centralmente nell'estremità distale dello stampo. L'attrezzo deve venire a contatto con l'estremità distale dello stampo.
- Se la cuffia è laminata, introducete la sacca interna PVA sulla punta inferiore dello spacer tool e fate un nodo.
- Patinate la superficie esterna ed il filo interno del connettore distale con un agente antiattrito, del tipo vasellina o altro.
- Riempite la cavità centrale del connettore distale con creta o simili ed assicuratela centralmente sulla punta dello spacer tool.
- Riempite il foro centrale dell'adattatore di alberino con creta o simili e posizionatelo nello stampo alla posizione richiesta. Se la cuffia è laminata, ricoprite prima i fili con agenti anti-attrito e piazzate poi l'adattatore al centro del lay-up.
- Foderate o laminate la cuffia come normalmente. Quando lo stampo è stato rimosso, staccate lo spacer tool in modo da esporre il connettore distale.
- Avvitate l'attacco di base nel connettore distale.
- Esponete i fili dell'adattatore nell'esterno della cuffia. Se la cuffia è foderata, assicurate l'alberino alla stessa con il Loctite 425.
- Versate una goccia di Loctite 425 sui fili dell'adattatore.
- Girate l'alberino in modo che l'estremità prossima al foro sia rivolta verso la cuffia ed avvitatelo nell'adattatore.
- Trapanate un foro di 5,5 mm allo stesso livello ed in linea con uno dei fori dell'attacco di base.
- Inserite un'estremità del proteggi-corda nel foro di 5,5 mm e tagliatelo alla lunghezza, lasciandolo circa 15 mm sotto l'adattatore.
- Se il proteggi-corda deve essere assicurato ad angoli appuntiti, lo si può riscaldare assai delicatamente per ottenere la forma desiderata. L'operazione deve essere effettuata con il lanyard in situ all'interno del proteggi-corda.
- Rimuovete il proteggi-corda, infilate il lanyard nella vite connettiva attraverso il connettore distale, il foro della cuffia, il proteggi-corda ed infine l'alberino da sotto.
- Fate un nodo sull'estremità del lanyard per evitare che venga spinto inavvertitamente dentro il proteggi-corda.
- Assicurate il proteggi-corda alla cuffia con un nastro adesivo.
- Posizionate la rondella e poi il dado, con la superficie arrotondata rivolta alla cuffia, sull'adattatore di alberino.

DANSK

Lineelås-sættet anvendes til fastgørelse af ICEROSS-linere i protesehylstret. Det kan anvendes enten med laminerede eller termoformede hylstre og udgør en klassisk fastgøringsmekanisme til hylstre, som er og bliver en meget funktionel løsning. Fremstillingsprocessen kræver, at man bruger Spacer Tool K-380000 (Afstandsmuffe). Linelåssættet gør det uhyre nemt at trække amputationsstumpen ned i hylstret.

Bestanddele:

K-380000 Afstandsmuffe
K-390001 Spindeladaptor
K-390002 Møtrik
K-390003 Spændeskive
K-390004 Bundholder
K-390005 Distalt mellemled
L-392018 Træksnor med fastgøringsskrue
K-390007 Spindel
L-393012 Snorkanal

ADVARSEL:

Knuden for enden af linen i dette linelåssæt måø ikke løsnes eller beskadiges. Knuden er maskinbundet for at linelåssættet kan fungere som det skal. Hvis knuden løsnes eller beskadiges kan det bevirke, at sættet ikke fungerer som det skal, ligesom garantien på sættet falder bort.

Fremgangsmåde:

- Afstandsmuffen fastgøres i korrekt position midt på den distale ende af positivmodellen. Muffen skal være i kontakt med positivmodellens distale ende.
- Hvis hylstret er lamineret, trækkes den indre PVA-pose over afstandsmuffen og afbindes.
- Den øverste overflade og gevindet i det distale mellemled indsmøres i Vaseline eller lignende.
- Fyld hulrummet i midten af den distale kobling med ler eller lignende og placer den sikkert på toppen af afstandsstykket.
- Midterhullet i spindel-adaptoren fyldes med modellervoks eller lignende og den sættes på plads på positivmodellen. Hvis hylstret er lamineret, dækkes gevindet først med smøremiddel og spindeladaptoren placeres i midten af opbygningen.
- Hylstret draperes eller lamineres som sædvanligt. Når afstøbningen er fjernet, fjernes afstandsmuffen så det distale mellemled kommer til syne.
- Bundholderen skrues ind i det distale mellemled.
- Gevindet på spindeladaptoren blottes fra ydersiden af hylstret. Hvis hylstret draperes, fastgøres spindlen til hylstret med Loctite 425.
- En lille dråbe Loctite 425 påføres gevindet på spindeladaptoren.
- Spindlen drejes så enden, der er nærmest ved hullet, vender mod hylstret og den skrues ind i spindeladaptoren.
- Der bores et 5,5 mm hul i højde og på linie med et af hullerne i bundholderen.
- Den ene ende af snoren føres ind i det 5,5 mm store hul og snoren afskæres ca. 15 mm under spindeladaptoren.
- Hvis snorkanalen skal følge skarpe hjørner, kan den opvarmes ganske så den kan indtage den rette form. Dette bør gøres med snoren på plads i skjuleren.
- Snorkanalen fjernes. Snoren, der er fastgjort til fastgøringsskruen, føres ind gennem det distale mellemled, hullet i hylstret, snorkanalen og endelig spindlen nedenfra.
- Der bindes en knude på enden af snoren for at forhindre den i uforvarende at blive trukket ind i snorkanalen.
- Snjorskjuleren tapes fast på hylstret.
- Spændeskiven sættes på spindeladaptoren og dernæst skrues møtrikken på med den rundede side ind mod hylstret.

SVENSKA

Med Dragbandssatsen tar man på sig ICEROSS-protes med hjälp av ett dragband. Den kan såväl användas för laminerade som termoformade hylsor och har en klassisk hylslås-mekanism som fortfarande är en mycket funktionell lösning. Tillverknings-processen kräver Avståndsverktyget K-380000. Satsen gör det möjligt att ta på sig protesen på ett enkelt sätt genom att dra på hylsan med hjälp av ett dragband.

Zubehör:

K-380000 Avståndsverktyg
K-390001 Spindeladapter
K-390002 Mutter
K-390003 Bricka
K-390004 Fästanordning
K-390005 Låshus
L-392018 Dragband med kopplingsskruv
K-390007 Spindel
L-393012 Dragbandsfodral

OBSERVERA:

Man får varken lossa eller manipulera knuten på linan i Dragbandssatsen. Den har knutits maskinellt för att satsen skall fungera rätt. Om knuten lossas eller manipuleras på något vis kan det försämra användbarheten. Om knuten lossas eller manipuleras upphör också den garanti som medföljer denna sats.

Förfaringssätt:

- Säkra avståndsverktyget i rätt läge mitt på avgjutningens distala ände. Verktyget måste vara i kontakt med avgjutningen.
- Om hylsan är laminerad, dra den inre PVA-slangen ner över avståndsverktygets övre del och knyt fast.
- Övertäck låshusets överdel och gänga med släppmedel, vaselin eller motsvarande.
- Fyll låshuset med lera eller motsvarande och placera det säkert mitt på toppen av avståndsverktyget.
- Fyll mitthålet på spindeladaptern med lera eller motsvarande och sätt den på önskad plats på avgjutningen. Om hylsan är laminerad, övertäck först gängorna med släpp-medel och placera spindeladaptern i mitten på uppläggningen.
- Drapera eller laminera hylsan på vanligt sätt. När avgjutningen avlägsnats, avlägsna så avståndsverktyget för att frilägga låshuset.
- Skruva fast fästanordningen i låshuset.
- Frilägg gängorna i spindeladaptern från hylsans utsida. Om hylsan är draperad, sätt fast spindeln på hylsan med Loctite 425.
- Sätt en liten droppe Loctite 425 på spindeladapterns gängor.
- Vrid spindeln så att änden närmast hålet vänder mot hylsan och skruva fast den vid spindeladaptern.
- Borra 5,5 mm hål på samma nivå och i linje med ett av hålen i fästanordningen.
- För in ena änden av dragbandsfodralet i hålet och kapa det i rätt längd så det slutar ca 15 mm nedanför spindeladaptern.
- Om dragbandsfodralet måste anpassas till vassa kanter kan det värmas upp varsamt så det får rätt form. Det bör göras med dragbandet i fodralet.
- Avlägsna dragbandsfodralet, mata in linan på kopplingsskruven genom låshuset, hålet i hylsan, dragbandsfodralet och slutligen spindeln nerifrån.
- Gör en knut på dragbandets ände för att förhindra att det dras in i fodralet av misstag
- Fäst fodralet genom att tejpa fast det på hylsan.
- Sätt brickan på spindeladaptern samt muttern med den avrundade ytan vänd mot hylsan.

NEDERLANDS

De LANYARD KIT koord-uitrusting is een onderdeel van de koordsuspensie van een ICEROSS prothese. De uitrusting kan gebruikt worden óf met gelamineerde, óf met thermisch gevormde sockets. Dit klassieke socket sluitingsmechanisme is nog steeds een erg funktionele oplossing. Het aanmetings-proces vereist het gebruik van de Spacer Tool K- 380000 spatiëerschijf. De LANYARD KIT maakt het aandoen van de socket erg gemakkelijk, door de stomp met behulp van een koord in de socket te trekken.

Onderdelen:

K-380000 Spatieerschijfje
K-390001 Spoeltussenstuk
K-390002 Moer
K-390003 Pakking
K-390004 Bodembevestiger
K-390005 Distaal verbindingsstuk
L-392018 Line med fastgørelsesskrue
K-390007 Spoel
L-393012 Koordomhulsel

WAARSCHUWING:

Maak de knoop aan het einde van het koord van deze uitrusting niet los en peuter er niet aan. Deze knoop is machinaal gemaakt, om de Lanyard uitrusting goed te laten werken. Als u de knoop losmaakt of er op een andere manier aan peutert kan dit de werking van de uitrusting aantasten. Peuteren of losmaken van de knoop maakt ook de garantie van deze Lanyard uitrusting ongeldig.

Procedure:

- Bevestig het spatieerschijfje in de gewenste positie, centraal aan het distale einde van de gietvorm. Het schijfje moet contact maken met het distale einde van de gietvorm.
- Als het om een gelamineerde socket gaat, trek dan de binnenste PVA zak naar beneden, bovenop het spatieerschijfje, en bindt hem af.
- Besmeer het bovenvlak van het distale verbindingsstuk en de schroefdraad er binnenin met een glijmiddel: vaseline of iets dergelijks.
- Vul de centrale holte van het distale verbindingsstuk met klei of iets soortgelijks en maak het centraal bovenop het spatieerschijfje vast.
- Vul de centrale holte in de spoelbevestiger met klei of iets soortgelijks, en plaats het in de gewenste positie op de gietvorm. Besmeer bij een gelamineerde socket eerst de schroefdraad met een glijmiddel, en plaats dan het spoeltussenstuk in het midden van de lay-up.
- Bekleed of lamineer de socket zoals gebruikelijk. Verwijder, nadat de gietvorm verwijderd is, het spatieerschijfje zodat het distale verbindingsstuk zichtbaar wordt.
- Schroef de bodembevestiging in het distale verbindingsstuk.
- Leg de schroefdraad van het spoeltussenstuk bloot, vanaf de buitenkant van de sokket. Maak bij een omwikkelde socket de spoel aan de socket vast met Loctite 425.
- Doe een klein druppeltje Loctite 425 op de schroefdraad van het spoeltussenstuk.
- Draai de kant van de spoel waar het gaatje in zit naar de socket toe, en schroef de spoel in het spoeltussenstuk.
- Boor een gaatje van 5 mm op het niveau van, en op lijn met één van de gaatjes in de bodembevestiging.
- Steek één uiteinde van het koordomhulsel in het 5,5 mm gaatje en snijd het af op lengte, zodat het ongeveer 15 mm onder het spoeltussenstuk eindigt.
- Als het koordomhulsel langs scherpe hoeken geleidt moet worden kan het voorzichtig opgewarmd worden om de gewenste vorm te bereiken. Dit dient gedaan te worden met het koord in situ, in het omhulsel.
- Verwijder het koordomhulsel, steek het koord dat aan de bevestigingsschroef zit door het distale verbindingsstuk, het gaatje in de socket, het koordomhulsel en tenslotte door de spoel, van beneden af.
- Maak een knoop aan het eind van het koord om te voorkomen dat het ongewenst in het koordomhulsel getrokken wordt.
- Maak het koordomhulsel vast door het aan de socket vast te plakken met plakband.
- Plaats de pakking en dan de moer, met het afgeronde oppervlak naar de socket toe, op het spoeltussenstuk.

PORTUGUÊS

O Equipamento de Passadeira é uma componente para passadeira de suspensão de próteses ICEROSS. Pode ser usado tanto com encaixes laminados como termo formados e é um mecanismo clássico de encaixe lock que permanece uma solucão muito funcional. O processo de manufacturação requer o uso do Spacer Tool K-380000. O Equipamento de Passadeira permite uma realização muito simples do membro residual incerido no encaixe usando a passadeira.

Componentes:
K-380000 Spacer Tool
K-390001 Eixo de adaptação
K-390002 Nóz
K-390003 Lavador
K-390004 Ajuntador de fundo
K-390005 Ligador afastado
L-392018 Passadeira com parafuso de ligação
K-390007 Eixo
L-393012 Corda capa

AVISO:
Não desfaça nem modifique o nó no cabo da corda desta Adaptação Passadeira. O nó está feito mecanicamente para permitir que a Adaptação Passadeira funcione devidamente e o desfazer ou qualquer modificação deste nó pode causar estragos no funcionamento desta Adaptação. O desfazer ou a modificação desta Adaptação também perderá a garantia desta Adaptação Passadeira.

Procedimennto:
- Segure o instrumento espacador na requerida posição centralmente no extremo do molde. O instrumento tem de estar em contacto com o extremo do molde.
- Se o encaixe for laminado, puxe o saco interior PVA para baixo em cima do instrumento espacador e aperte.
- Cubra a superfície superior e a linha interna da junção extrema com um agente oleoso, Vaselina ou semelhante.
- Encha a cavidade central da junção extrema de argila ou algo semelhante e segure centralmente no cimo do instrumento espacador.
- Encha o buraco central no eixo de adaptação com argila ou algo sememlhante e coloque-o na posição requerida do molde. Se o encaixe for laminado, barre primeiro as linhas com um agente oleoso e posicione o eixo de adaptação no meio do conjunto.
- Colgue ou lamine o encaixe como de costume. Quando o molde tiver sido retirado, retire então o instrumento espacador para expor a junção exterior.
- Aparafuse a ligação do fundo dentro da junção exterior.
- Exponha as linhas do eixo de adaptação do lado de fora do encaixe. Se o encixe for colgado, segure o eixo ao encaixe com Loctite 425.
- Aplique uma pequena gota de Loctite 425 nas linhas do eixo de adaptação.
- Vire o eixo tal que o extremo mais perto do buraco fique de frente ao encaixe e aparafuse-o ao eixo de adaptação.
- Faça um buraco de 5,5mm no nivelamento paralelo a um dos buracos na ligação do fundo.
- Incira um extremo da corda capa no buraco de 5,5mm e corte-a ao comprimento, deixando-a terminar aproximadamente 15mm abaixo do eixo de adaptação.
- Se a corda capa tiver de confirmar a cantos aguçados, pode ser aquecida muito lentamente até chegar á forma desejada. Isto deve ser feito com a passadeira in situ dentro da cobertura.
- Retire a corda capa, passe a passadeira pelo parafuso de ligação através da junção exterior, do buraco no encaixe, a corda capa e finalmente, do eixo de baixo.
- Faça um nó no extremo da passadeira para evitar que inadvertidamente seja puxada para dentro da corda capa.
- Segure a corda capa colando-a com adesivo ao encaixe.
- Posicione o lavador e depois a nóz, com a parte redonda tal que fique em frente do encaixe, no eixo de adaptação.

EN - Caution: Össur products and components are designed and tested to ISO 10328. Compatibility and compliance with this standard is achieved only when Össur products and components are used with other recommended Össur or authorized components. If un-usual movement or product wear is detected in a structural part of a prosthesis at any time, the patient should be instructed to immediately discontinue use of the device and consult his/her clinical specialist. This product has been designed and tested based on single patient usage. This device should NOT be used by multiple patients. If any problems occur with the use of this product, immediately contact your medical professional.

DE- Zur Beachtung: Produkte und Bauteile der Firma Össur sind gemäß ISO 10328 entwickelt und getestet. Kompatibilität und Entsprechung gegenüber dieser Norm wird nur erreicht, wenn Produkte und Bauteile der Firma Össur mit anderen empfohlenen Produkten oder ausdrücklich damit kompatiblen Bauteilen verwendet werden. Wird an einem Konstruktionsteil einer Prothese eine unübliche Bewegung oder übermäßiger Produktverschleiß festgestellt, so ist der Patient anzuweisen, das Produkt nicht weiter zu verwenden und Rücksprache mit seinem Arzt oder Orthopädietechniker zu halten. Zur Beachtung: Dieses Produkt ist für die Anwendung bei ein und demselben Patienten vorgesehen und geprüft. Der Einsatz für mehrere Patienten wird nicht empfohlen. Wenn beim Tragen dieses Produkts Probleme auftreten, sofort den Arzt verständigen.

FR- Attention: Les produits et composants Össur sont conçus et testés selon la norme ISO 10328. Compatibilité et le respect de cette norme ne sont obtenus que lorsque des produits et composants Össur sont utilisés avec d'autres composants recommandés par Össur ou autorisés. En cas de mouvement inhabituel ou d'usure de la partie structurelle d'une prothèse, le patient doit immédiatement arrêter de l'utiliser et consulter son spécialiste clinique. Attention: Ce produit a été conçu et testé pour être utilisé par un patient unique et n'est pas préconisé pour être utilisé par plusieurs patients. En cas de problème lors de l'utilisation de ce produit, contactez immédiatement un professionnel de santé.

ES- Atención: Los productos y componentes Össur están deseñados y probados según ISO 10328. La compatibilidad y conformidad con este estándar se obtiene sólo si los productos y componentes Össur se utilizan con otros componentes recomendados o autorizados por Össur. Si en cualquier momento se detecta un desplazamiento o desgaste del producto en la estructura de una prótesis, se debe dar instruciones al paciente para cesar de inmediato el uso del dispositivo y que consulte a su especialista clínico. Este producto se ha diseñado y probado para su uso en un paciente único y no se recomienda para el uso de varios pacientes. En caso de que surja algún problema con el uso este producto, póngase inmediatamente en contacto con su especialista clínico.

IT- Avvertenza: I prodotti ed i componenti Össur sono stati progettati e collaudati conformente alle norme ISO 10328. La compatibilità e la conformità a tali norme sono garantite solamente se i prodotti ed I componenti Össur sono utilizzati in combinazione con altri componenti Össur consigliati o altri prodotti autorizzati. Qualora una porzione strutturale della protesi mostri segni di usura anche meccanica, informare l'utente di sospendere immediatamente l'uso della protesi e di consultare il proprio medico specialista. Avvertenza: Questo prodotto è stato progettato e collaudato per essere utilizzato per un singolo paziente e se ne sconsiglia l'impiego per più pazienti. In caso di problemi durante l'utilizzo del prodotto, contattare immediatamente il medico di fiducia.

DA- Forsigtig: Össur produkter og -komponenter er udviklet og afprøvet i henhold til ISO 10328 standarden. Kompatibilitet og overensstemmelse med denne standard opnås kun, når Össur produkter og -komponenter anvendes med andre anbefalede Össur komponenter eller andre godkendte komponenter. Hvis der når som helst konstateres en usædvanlig bevægelse eller slitage af produktet i en strukturel del af protesen, skal patienten instrueres til omgående at holde op med at anvende den pågældende protese og kontakte den behandlende kliniske specialist. Forsigtig: Dette produkt er beregnet og afprøvet til at blive brugt af én patient. Det frarådes at bruge produktet til flere patienter. Kontakt din fysioterapeut eller læge, hvis der opstår problemer i forbindelse med anvendelsen af dette produkt.

SV- Var försiktig! Össur-produkter och -komponenter har konstruerats och testats så att de uppfyller kraven i ISO 10328. Kraven i denna standard uppfylls endast när Össur-produkter och –komponenter används med andra rekommenderade Össur-produkter eller andra godkända komponenter. Patienten ska instrueras att omedelbart avbryta användningen av produkten och rådgöra med sin kliniska specialist om han/hon upptäcker en ovanlig rörelse eller slitage på någon av protesens konstruktionsdelar. Var försiktig: Produkten har utformats och testats baserat på användning av en enskild patient och rekommenderas inte för användning av flera patienter. Om det skulle uppstå problem vid användning av produkten ska du omedelbart kontakta din läkare.

NL- Opgelet: Össur producten en onderdelen zijn ontworpen en getest volgens ISO 10328. Compatibiliteit en naleving van deze norm wordt alleen verkregen wanneer Össur producten en onderdelen met andere aanbevolen Össur producten of goedgekeurde onderdelen worden gebruikt. Als de patiënt abnormale beweging of slijtage van een structureel onderdeel van de prothese ontdekt, moet hij/zij het gebruik van het product onmiddellijk staken en contact opnemen met zijn/haar klinisch specialist. Dit product is ontworpen en getest voor eenmalig gebruik. Hergebruik van dit product wordt afgeraden. Neem bij problemen met dit product contact op met uw medische zorgverlener.

PT- Atenção: Os produtos e componentes da Össur são fabricados e testados de acordo com as normas ISO 10328. A compatibilidade e a conformidade com estas normas apenas são alcançadas se os produtos e componentes da Össur forem utilizados com outras peças recomendadas ou autorizadas pela Össur. Caso seja detectado um movimento pouco habitual ou desgaste do produto na estrutura de uma prótese em qualquer momento, o paciente deve ser instruído a suspender de imediato a utilização do dispositivo e consultar o seu especialista clínico. Este produto foi fabricado e testado com base na utilização por um único paciente e não está recomendado para utilização em múltiplos pacientes. Caso ocorra algum problema com a utilização deste produto, entre imediatamente em contacto com o seu especialista clínico.

Össur Americas
27051 Towne Centre Drive
Foothill Ranch, CA 92610
USA
Tel: +1 (949) 382 3883
Tel: +1 800 233 6263
Fax: +1 800 831 3160
ossurusa@ossur.com

Össur Canada
120-11231 Dyke Road
Richmond, BC
V7A OA1, Canada
Tel: +1 604 241 8152
Fax: +1 604 241 8153

Össur Europe
Ekkersrijt 4106-4114
P.O. Box 120
5690 AC Son en Breugel
The Netherlands
Tel: +800 3539 3668
Tel: +31 499 462840
Fax: +31 499 462841
info-europe@ossur.com

Össur Europe BV
Kundenservice Deutschland
Augustinusstrasse 11A
50226 Frechen
Deutschland
Tel: +49 (0) 2234 6039 102
Fax. +49 (0) 2234 6039 101
info-deutschland@ossur.com

Össur Nordic
P.O. Box 67
751 03 Uppsala, Sweden
Tel: +46 1818 2200
Fax: +46 1818 2218
info@ossur.com

Össur UK
Building 3000
Manchester Business Park
Aviator Way
Manchester M22 5TG, UK
Tel: +44 161 490 8500
Fax: +44 161 490 8501
ossuruk@ossur.com

Össur Iberia S.A.
Parque Europolis
Calle Edimburgo n°14
28232 Las Rozas(Madrid) Spain
Tel: +34 91 636 06 93
Fax: +34 91 637 21 43
ortesica@ossur.com

Össur Asia
上海虹梅路1801号W16B 楼2楼
邮政编号：200233
电话：+86 21 6127 1700
传真：+86 21 6127 1799
asia@ossur.com

Össur Asia-Pacific
26 Ross Street
North Parramatta
Sydney NSW
2152 Australia
Tel: +61 2 88382800
Fax: +61 2 96305310
info-asiapacific@ossur.com

Össur Head Office
Grjothals 5
110 Reykjavik, Iceland
Tel: +354 515 1300
Fax: +354 515 1366
mail@ossur.com

©Copyright Össur 2011